UNDERGROUND
MOTOR

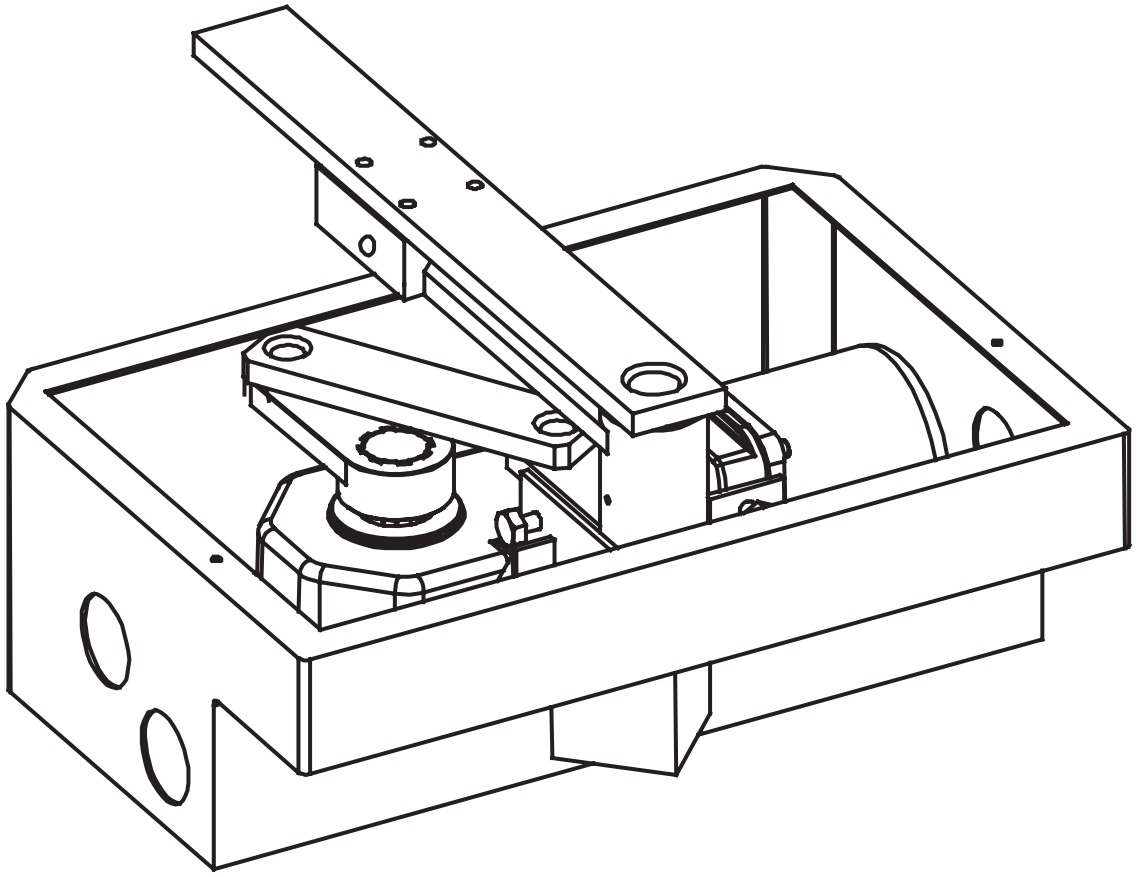

PT Manual de instalação e programação

ES Manual instalación y programación

FR Notice d'installation et programmation

EN Installation and owners manual

IT Manuale di installazione e programmazione

PT

AVISOS PARA O INSTALADOR E UTILIZADOR

1. É muito importante para a sua segurança que leia com atenção as instruções. A instalação ou aplicação incorreta pode ser prejudicial para pessoas ou materiais.
2. Guarde este manual de instruções em local seguro para referência futura.
3. Este produto foi projetado e produzido estritamente para o uso indicado neste manual. Qualquer outro uso não mencionado, pode danificar o produto e/ou por em risco as pessoas, e anular a garantia.
4. Não nos responsabilizamos pelo uso incorreto do produto ou por outro uso que não aquele para o qual foi projetado.
5. Não instale o automatismo numa área onde haja perigo de explosão, gases ou vapores inflamáveis, são uma séria ameaça à segurança.
6. Não somos responsáveis se os padrões de segurança não foram levados em conta na fabricação do produto a ser automatizado, ou qualquer deformação que possa ocorrer ao mesmo.
7. Antes da instalação, desligue a energia.
8. Os dispositivos (ex: fotocélulas) devem ser usados para prevenir acidentes em pessoas ou materiais.
9. Não somos responsáveis pela segurança e operação adequada do automatismo quando não são usados componentes vendidos por si só.
10. Não faça alterações nos componentes do motor e seus acessórios.
11. O instalador deve informar o cliente sobre como operar o produto em caso de emergência e fornecer o manual do mesmo.
12. Não permita a aproximação de crianças quando as portas estão automáticamente em movimento.
13. Mantenha os emissores fora do alcance das crianças, para evitar acidentes.
14. Não deve, em nenhuma circunstância, tentar consertar ou ajustar o automatismo, deverá, chamar um técnico qualificado.
15. O automatismo deve ser instalado num lugar protegido, da exposição à água, chuva, humidade ou poeira excessiva, pode anular a garantia do produto.
16. Ligue o automatismo a uma tomada 230V protegida com fio terra.
17. Automatismo para uso externo.

ESPECIFICAÇÕES TÉCNICAS

Voltagem	230V/50Hz
Alimentação	230V/50Hz
Largura máx. da folha	2.5 metros
Peso máx. da folha	250Kg
Consumo médio	1.5A
Potência	330W
Condensador	8uF
Rotações	1450rpm
Torque	250Nm
Ruído	<50dB
Temperatura de funcionamento	-20 +55ºC
Frequência de uso	50%
Proteção térmica	140ºC
Velocidade de abertura e fecho	16 seg.
Grau de proteção	IP67

DESCRIÇÃO

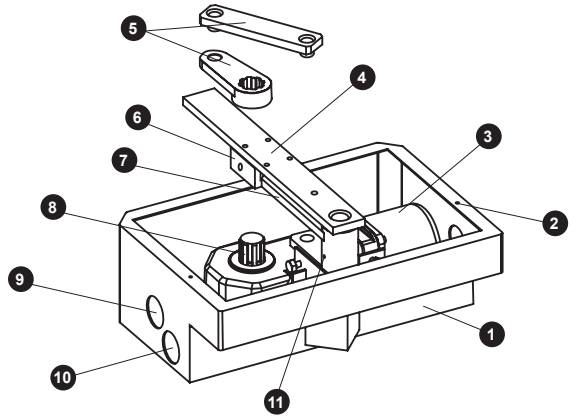

1. Caixa de fundação
2. Furo para fechar a tampa da caixa
3. Motor
4. Suporte para portão
5. Manivela e conjunto de biela
6. Dispositivo de desbloqueio com chave
7. Suporte de bloqueio
8. Pinhão
9. Furo para tubo de drenagem
10. Furo para cabo de alimentação
11. Furo de lubrificação

DIMENSÕES DA CAIXA

(medidas em mm)

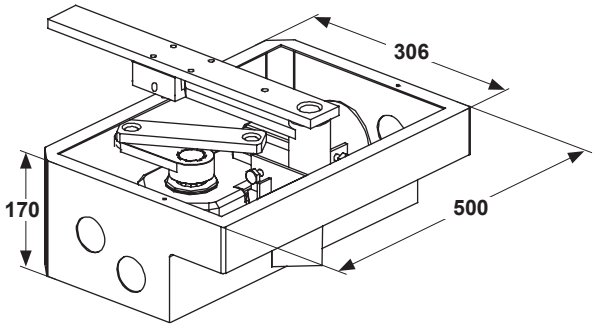

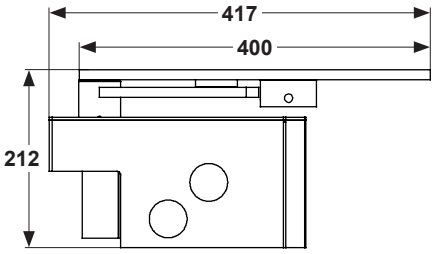

DIMENSÕES DO MOTOR

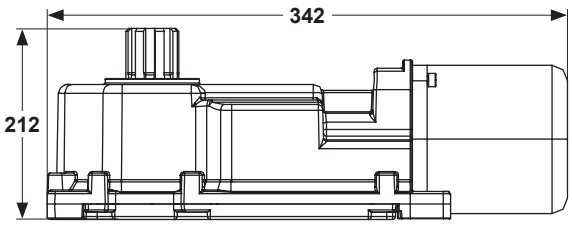

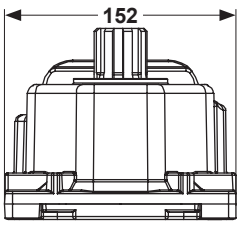

LISTA DE EMBALAGEM

Antes de iniciar a instalação, por favor, verifique se a embalagem está completa e em excelentes condições.

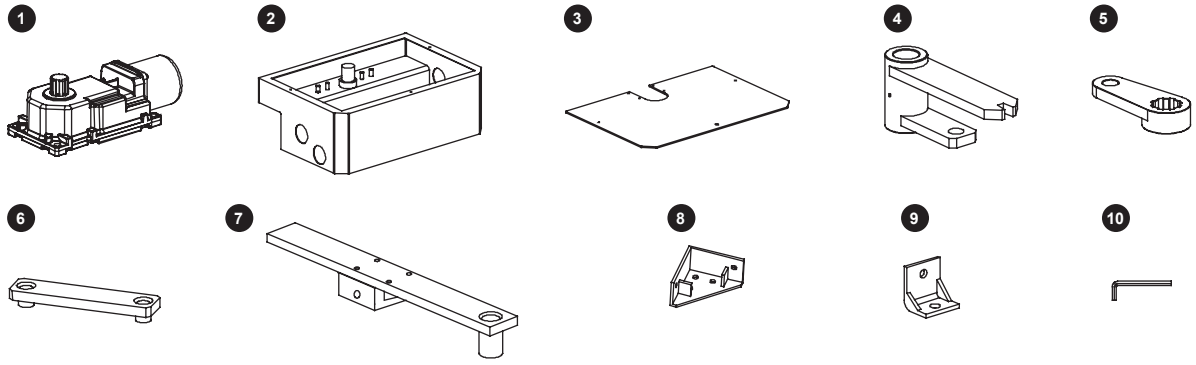

Nº	Descrição	Qtd.
1	Motor	2
2	Caixa	2
3	Tampa da caixa	2
4	Alavanca do portão	2
5	Alavanca do motor	2

Nº	Descrição	Qtd.
6	Alavanca de conexão	2
7	Dispositivo de desbloqueio manual	2
8	Batente mecânico de fecho	2
9	Batente mecânico de abertura	2
10	Chave de desbloqueio	2

COTAS DE INSTALAÇÃO

Antes de iniciar a instalação, certifique-se das seguintes dimensões:

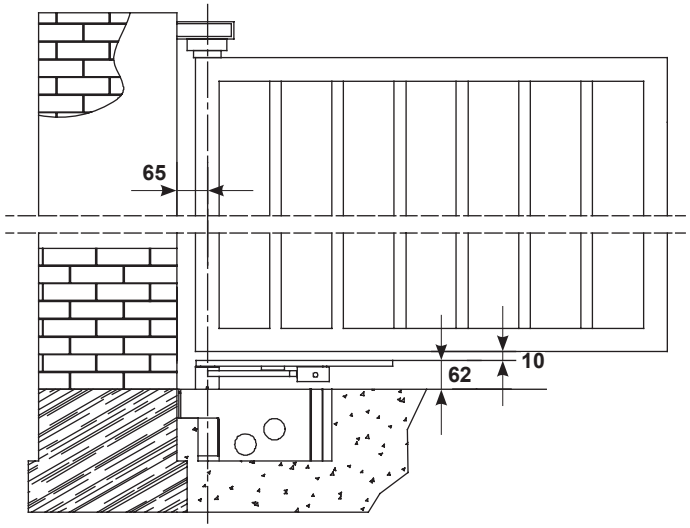

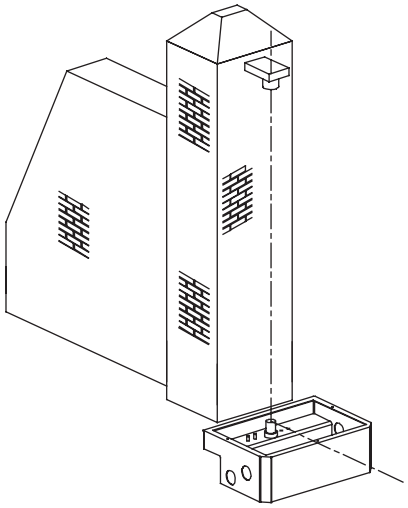

ESQUEMA DE INSTALAÇÃO

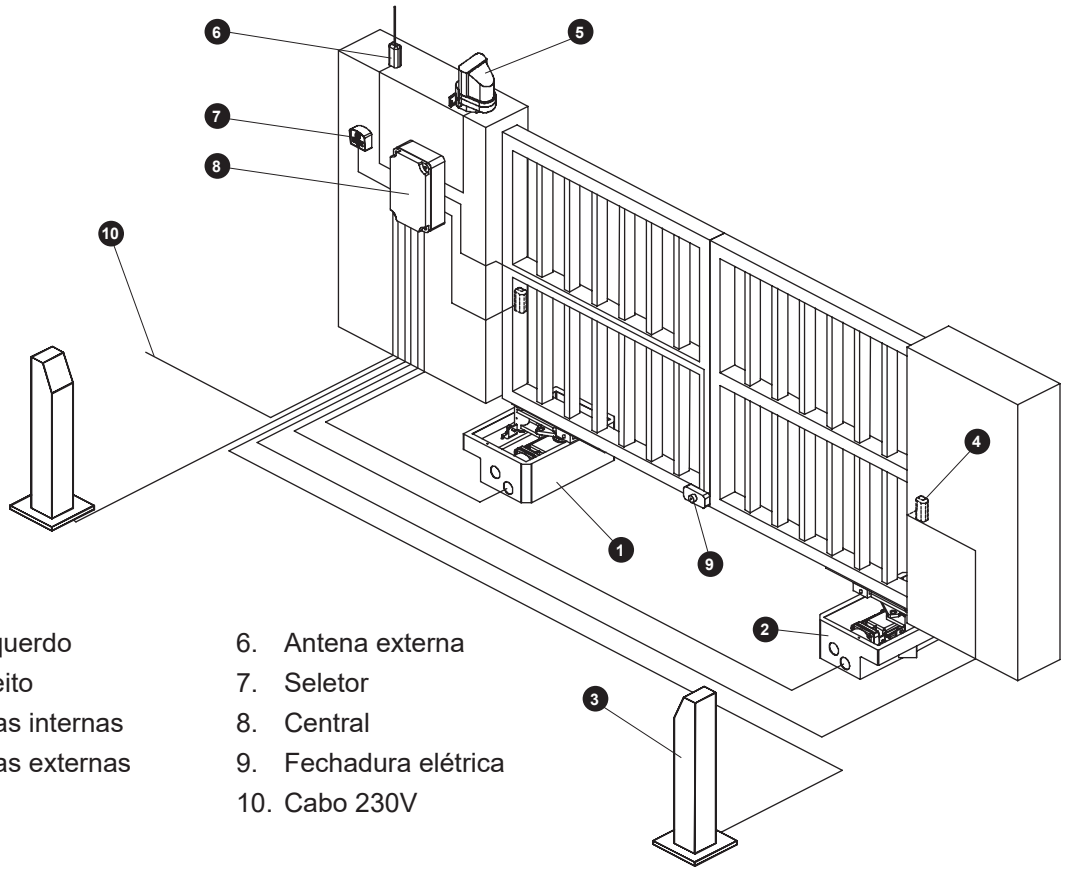

1. Motor esquerdo
2. Motor direito
3. Fotocélulas internas
4. Fotocélulas externas
5. Pirilampo
6. Antena externa
7. Seletor
8. Central
9. Fechadura elétrica
10. Cabo 230V

NOTA

- Use tubos rígidos/flexíveis adequados para colocar cabos de alimentação.
- Mantenha sempre os cabos acessórios de baixa tensão separados dos cabos de alimentação de 230V. Para evitar interferência, use revestimentos separados.
- O desenho é meramente indicativo e é fornecido como base de trabalho para a escolha dos componentes eletrônicos que compõem a instalação. O desenho não impõe, portanto, quaisquer obrigações quanto à execução da instalação.

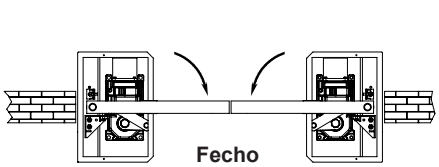

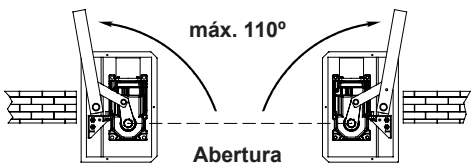

INSTALAÇÃO DA CAIXA DE FUNDAÇÃO

Faça um buraco para a caixa da fundação na posição desejada seguindo as medidas indicadas.

NOTA:
- Dependendo do terreno, pode ser necessário colocar uma camada de betão para evitar o afundamento.
- Deve certificar-se de que a alavanca da caixa pode ser alinhada com a dobradiça superior do portão.

Coloque a caixa de fundação no buraco.

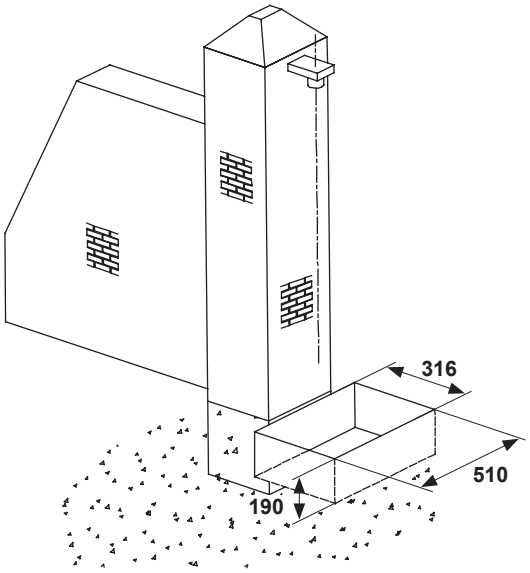

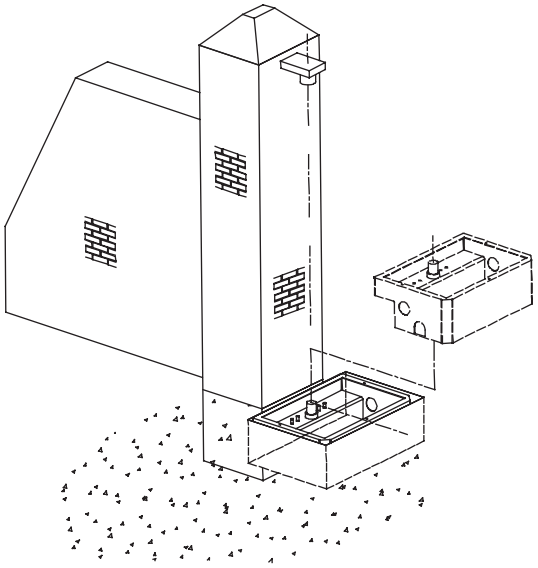

MOLDE O BETÃO DENTRO DO BURACO

Depois de colocar o tubo, pode colocar o betão no buraco e alinhar a caixa com cuidado.

- Certifique-se de que a caixa está nivelada.
- A caixa deve estar 5mm de altura em relação ao piso (espesura da tampa).

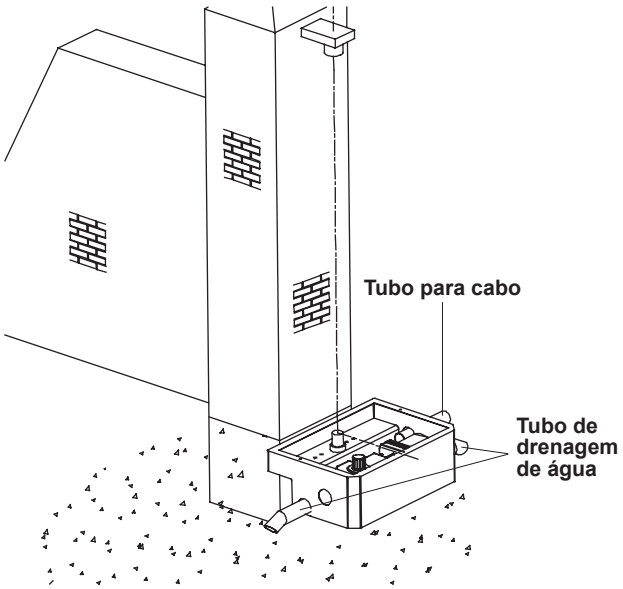

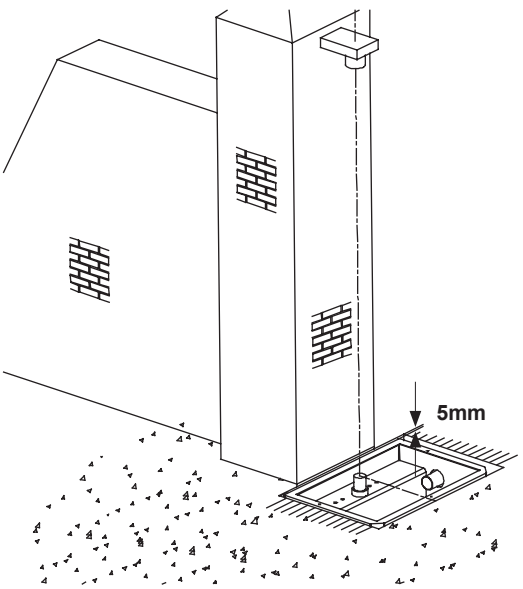

INSTALAÇÃO DA ALAVANCA DO PORTÃO E DO DISPOSITIVO DE DESBLOQUEIO MANUAL

Instale a alavanca do portão e o dispositivo de desbloqueio manual no pino da caixa de fundação, inserindo também a esfera fornecida.

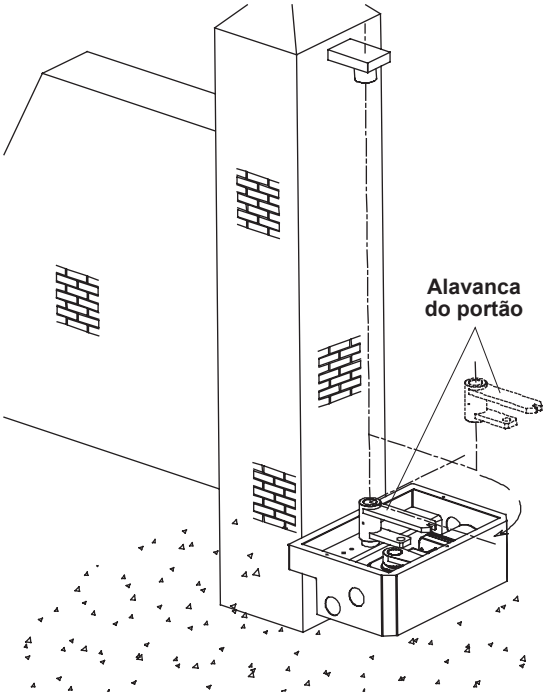

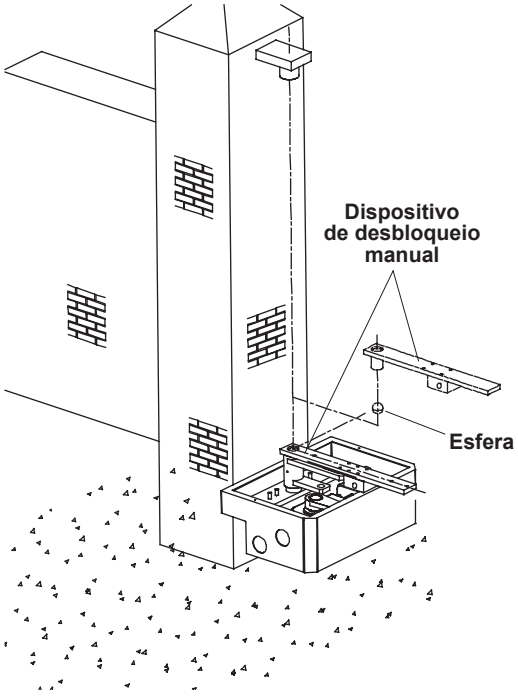

NOTA:

- Lubrifique o pinhão e a esfera.
- Não deve lubrificar o sistema de desbloqueio por motivo algum.
- Certifique-se de que o portão abre e fecha completamente e suavemente.

BATENTES MECÂNICOS

Para determinar o ângulo de abertura, é importante encaixar os batentes mecânicos de abertura/fecho dentro da caixa.

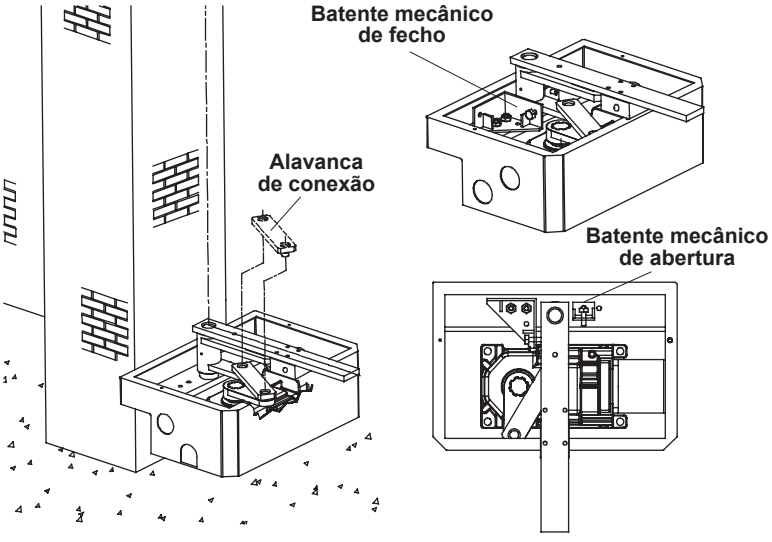

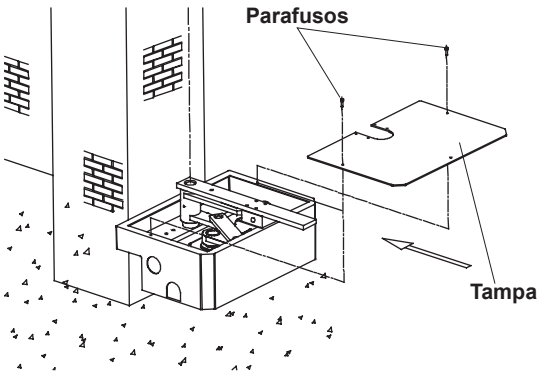

Fixe a tampa da caixa com os parafusos fornecidos.

NOTA: Lubrifique o pinhão do motor e de fixação de todas as alavancas.

OPERAÇÃO MANUAL

É importante operar o portão manualmente em caso de falta de energia ou mau funcionamento, o dispositivo de desbloqueio com chave encaixado no suporte permite desbloquear o sistema por dentro e por fora.

- Abra a tampa da fechadura.
- Insira a chave na fechadura e rode a chave no sentido horário até o limite.
- Puxe a alavanca para fora e empurre a folha manualmente até que o núcleo da fechadura se solte da ranhura da alavanca do portão.

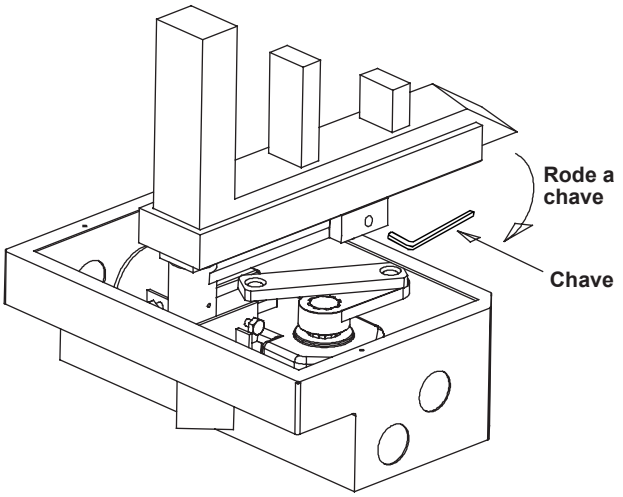

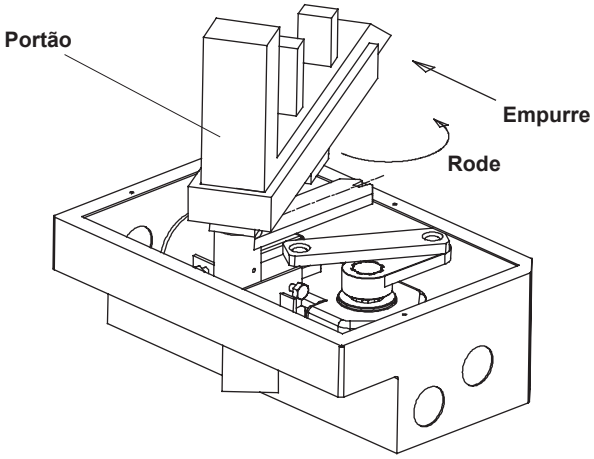

RETORNAR À OPERAÇÃO NORMAL

Se não houver falha de energia ou mau funcionamento, o dispositivo de desbloqueio deve retornar à operação normal. Proceda da seguinte forma:

- Empurre a alavanca de desbloqueio de volta para a sua posição normal.
- Insira a chave na fechadura e rode-a na direção oposta à coluna, o máximo possível.
- Puxe a folha manualmente até que o núcleo da fechadura esteja encaixado na ranhura da alavanca do portão.
- Feche a tampa da fechadura.

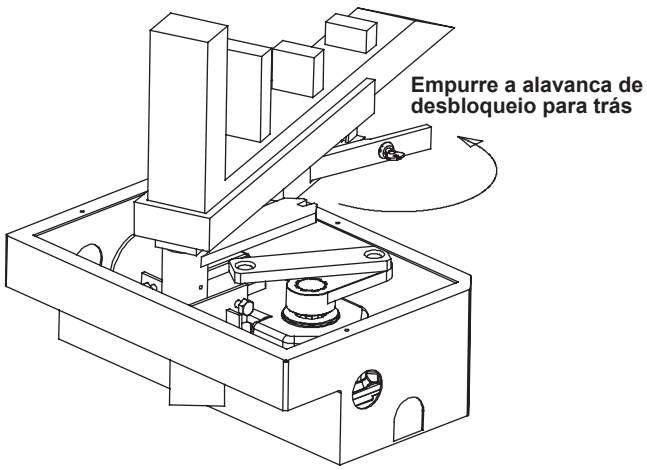

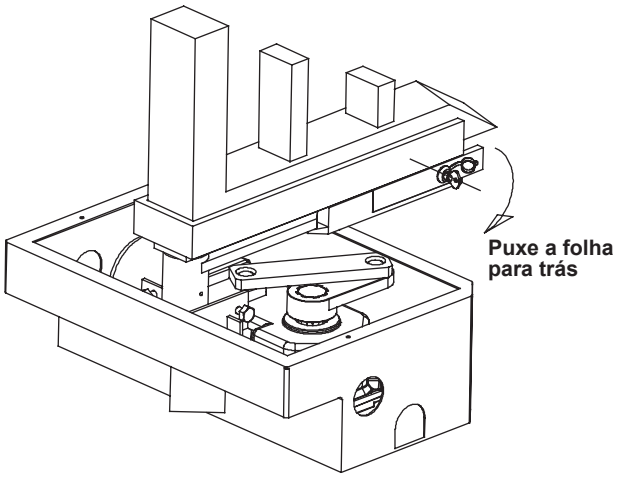

AVISOS PARA EL INSTALADOR Y USUARIO

1. Es muy importante para su seguridad que lea con atención las instrucciones. La instalación o aplicación incorrecta puede ser perjudicial para personas o materiales.
2. Guarde este manual de instrucciones en un lugar seguro para futuras referencias.
3. Este producto ha sido diseñado y fabricado estrictamente para el uso indicado en este manual. Cualquier otro uso no mencionado, puede dañar el producto y/o poner en riesgo las personas, y anular la garantía.
4. No somos responsables por el uso incorrecto del producto o por otro que no sea el para que fue proyectado.
5. No instale el automatismo en una área donde haya peligro de explosión, gases o vapores inflamables, son una seria amenaza a la seguridad.
6. No somos responsables si los estándares de seguridad no se han tenido en cuenta en la fabricación del producto a ser automatizado, o cualquier deformación que pueda ocurrir al mismo.
7. Antes de la instalación, apague la alimentación.
8. Los dispositivos (ej: fotocélulas) deben utilizarse para prevenir accidentes en personas o materiales.
9. No somos responsables de la seguridad y operación adecuada del automatismo cuando no se utilizan componentes vendidos por sí solo.
10. No realice cambios en los componentes del motor y sus accesorios.
11. El instalador debe informar al cliente sobre cómo operar el producto en caso de emergencia y proporcionar el manual del mismo.
12. No permita la aproximación de niños cuando las puertas están automáticamente en movimiento.
13. Mantenga los emisores fuera del alcance de los niños, para evitar accidentes.
14. No debe, en ninguna circunstancia, intentar reparar o ajustar el automatismo, deberá, llamar a un técnico cualificado.
15. El automatismo debe instalarse en un lugar protegido, la exposición al agua, lluvia, humedad o polvo excesivo puede anular la garantía del producto.
16. Conecte el automatismo a una toma de 230V protegida con cable tierra.
17. Automatismo para uso externo.

ESPECIFICACIONES TECNICAS

Voltaje	230V/50Hz
Alimentación	230V/50Hz
Ancho máx. de la hoja	2.5 metros
Peso máx. de la hoja	250Kg
Consumo medio	1.5A
Potencia	330W
Condensador	8uF
Rotaciones	1450rpm
Torque	250Nm
Ruido	<50dB
Temperatura de funcionamiento	-20 +55ºC
Frecuencia de uso	50%
Protección térmica	140ºC
Velocidad de apertura y cierre	16 seg.
Grado de protección	IP67

DESCRIPCIÓN

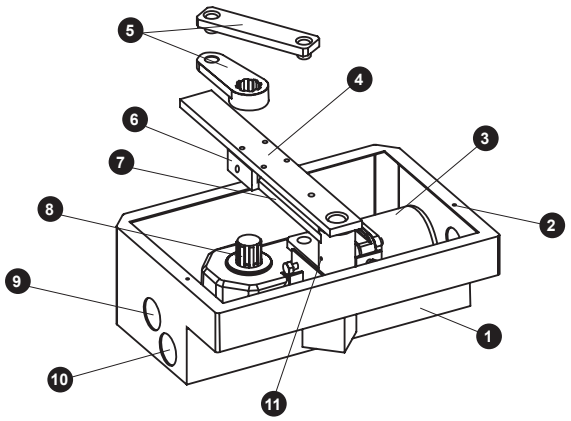

1. Caja de base
2. Agujero para cerrar la tampa de la caja
3. Motor
4. Soporte de puerta
5. Juego de manivela y biela
6. Dispositivo de desbloqueo de llave
7. Soporte de bloqueo
8. Piñón
9. Orificio de la tubería de drenaje
10. Orificio del cable de alimentación
11. Orificio de lubrificaión

DIMENSIONES DE LA CAJA

(medidas en mm)

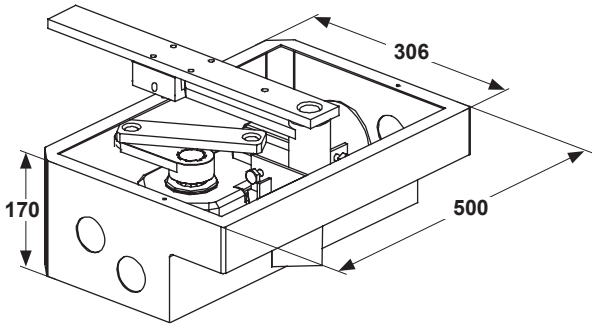

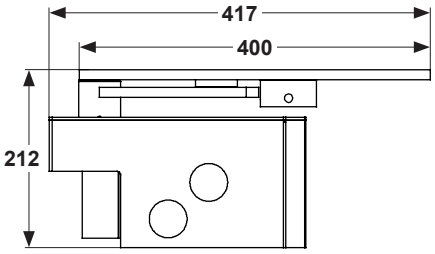

DIMENSIONES DEL MOTOR

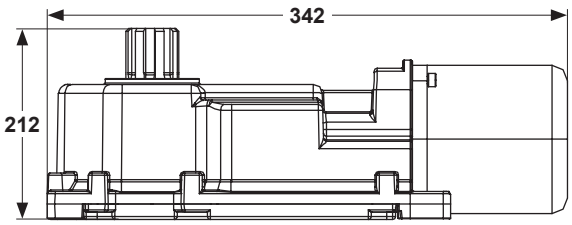

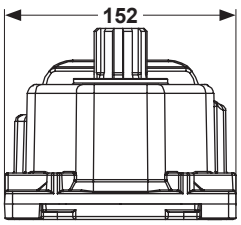

LISTA DE EMBALAJE

Antes de comenzar la instalación, verifique que el embalaje esté completo y en excelentes condiciones.

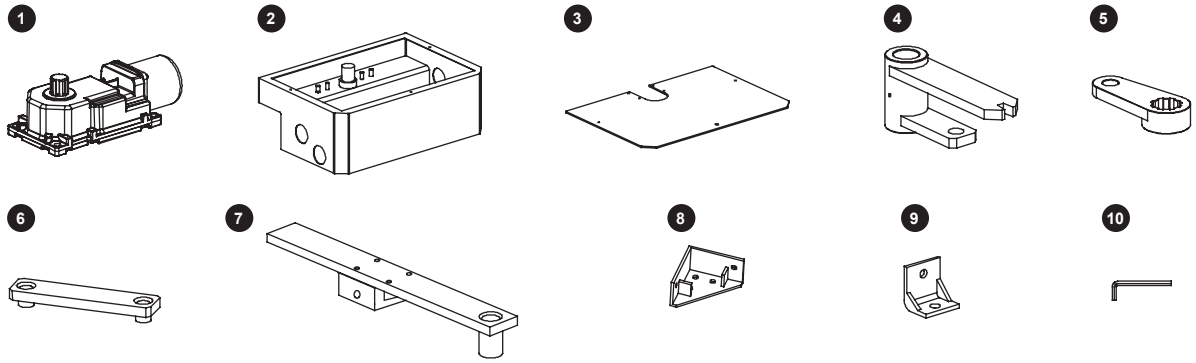

Nº	Descripción	Ctd.
1	Motor	2
2	Caja	2
3	Tapa de la caja	2
4	Palanca de la puerta	2
5	Palanca del motor	2

Nº	Descripción	Ctd.
6	Palanca de conexión	2
7	Dispositivo de desbloqueo manual	2
8	Tope mecánico de cierre	2
9	Tope mecánico de apertura	2
10	Llave de desbloqueo	2

MEDIDAS DE INSTALACIÓN

Antes de iniciar la instalación, asegúrese de las siguientes dimensiones:

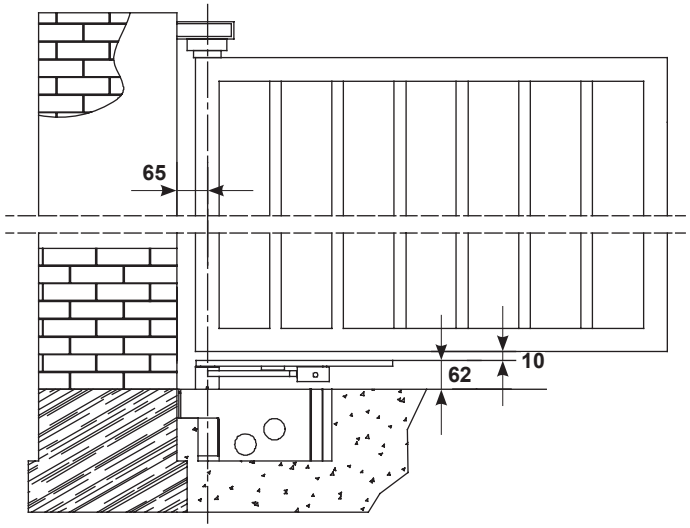

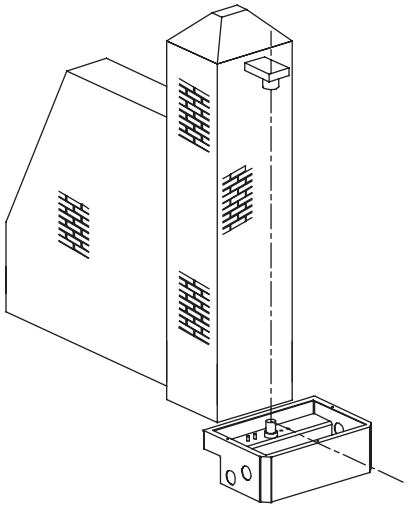

ESQUEMA DE INSTALACIÓN

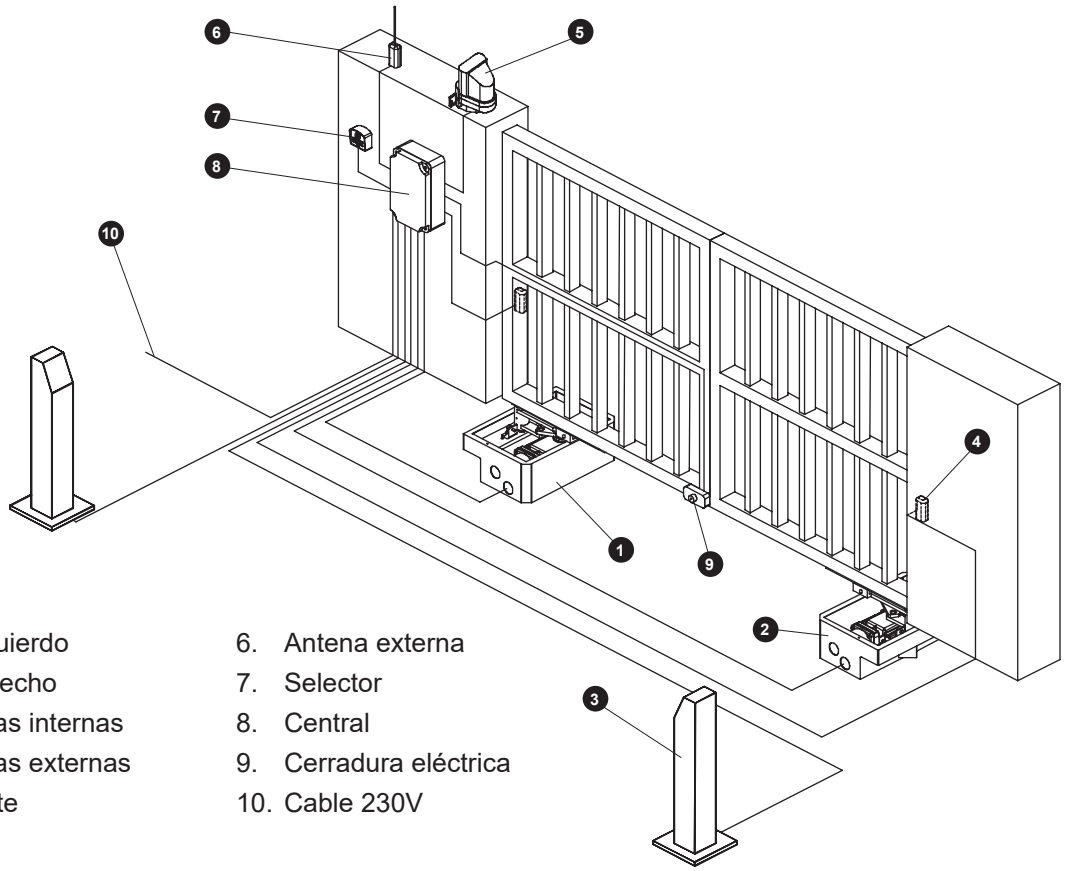

1. Motor izquierdo
2. Motor derecho
3. Fotocélulas internas
4. Fotocélulas externas
5. Destellante
6. Antena externa
7. Selector
8. Central
9. Cerradura eléctrica
10. Cable 230V

NOTA

- Utilice tubos rígidos / flexibles adecuados para el tendido de cables eléctricos.
- Mantenga siempre los cables accesorios de bajo voltaje separados de los cables de alimentación de 230V. Para evitar interferencias, use recubrimientos separados.
- El dibujo es meramente orientativo y se proporciona como base para la elección de los componentes electrónicos que componen la instalación. Por tanto, el diseño no impone ninguna obligación en cuanto a la ejecución de la instalación.

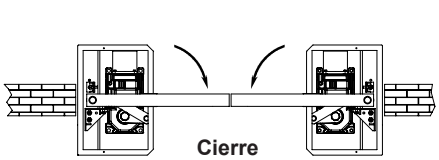

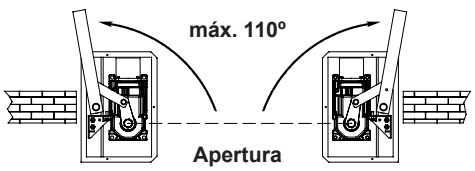

INSTALACIÓN DE LA CAJA DE BASE

Haz un agujero para la caja de la base en la posición deseada siguiendo las medidas indicadas.

NOTA:
- Dependiendo del terreno, puede ser necesario colocar una capa de hormigón para evitar que se hunda.
- Asegúrese de que la palanca de la caja se pueda alinear con la bisagra superior de la puerta.

Coloque la caja de la base en el agujero.

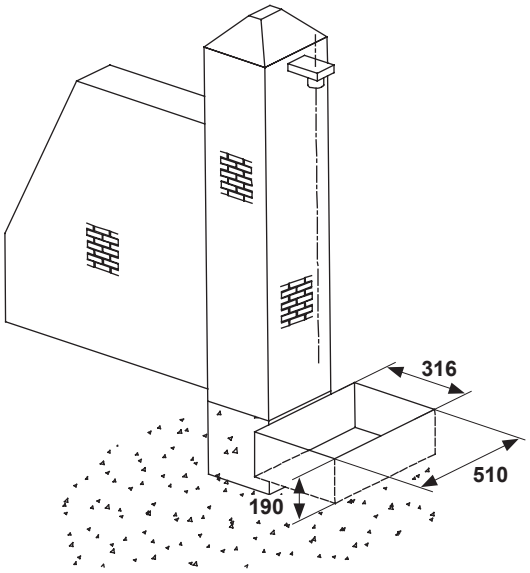

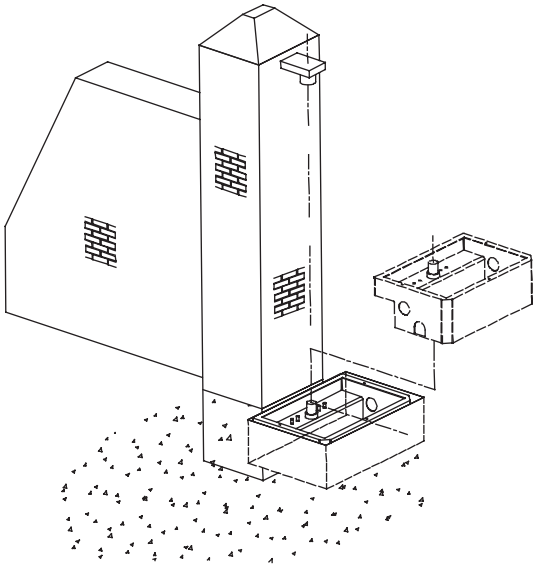

ECHA EL CONCRETO EN EL AGUJERO

Después de colocar la tubería, puede colocar el concreto en el agujero y alinear cuidadosamente la caja.

- Asegúrese de que la caja esté nivelada.
- La caja debe tener una altura de 5 mm desde el suelo (grosor de la cubierta).

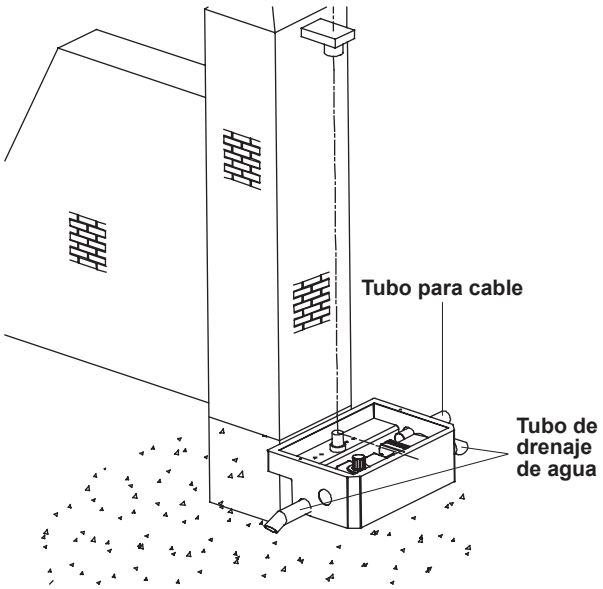

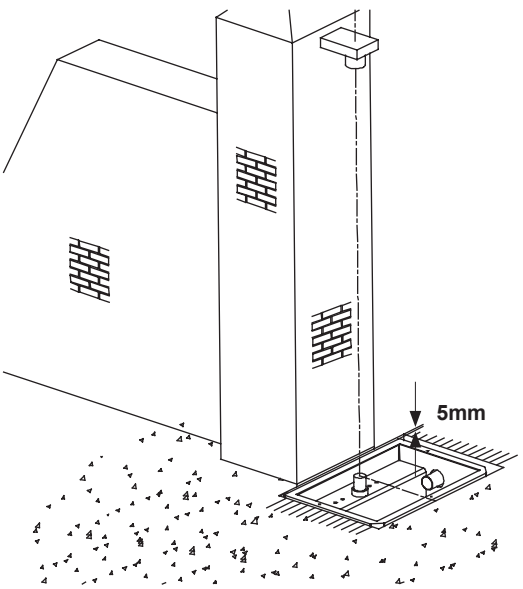

INSTALACIÓN DE LA PALANCA DE PUERTA Y DISPOSITIVO DE DESBLOQUEO MANUAL

Instale la palanca de la puerta y el dispositivo de liberación manual en el pasador de la caja de cimentación, insertando también la esfera provista.

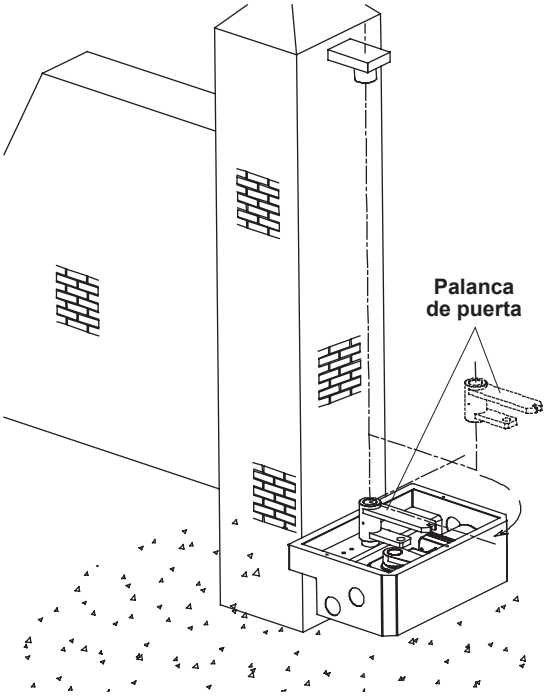

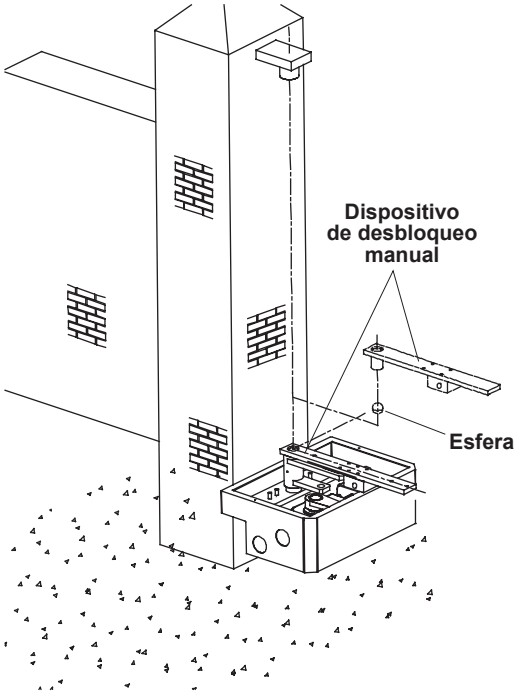

NOTA:

- Lubrificar el piñón y la esfera.
- No debe lubricar el sistema de desbloqueo por ningún motivo.
- Asegúrese de que la puerta se abra y se cierre completa y suavemente.

TOPES MECÁNICOS

Para determinar el ángulo de apertura, es importante colocar los topes mecánicos de apertura/cierre dentro de la caja.

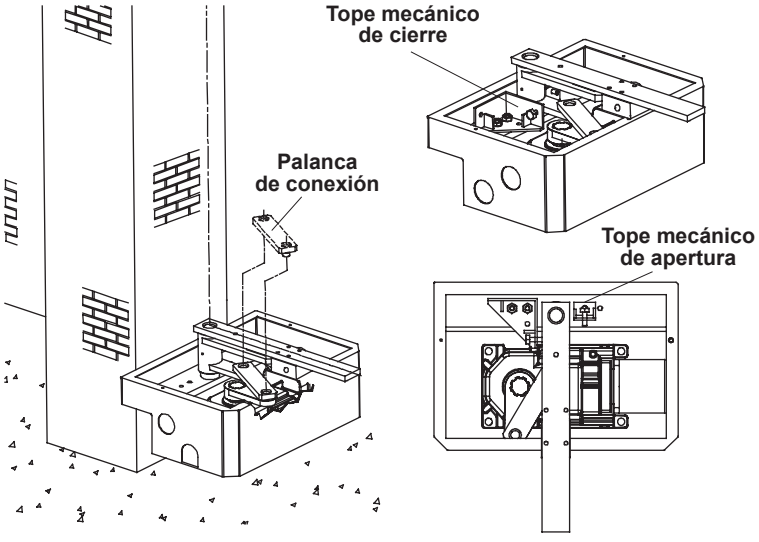

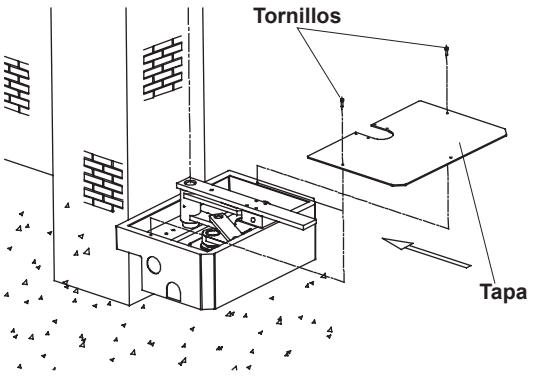

Fije la tapa de la caja con los tornillos suministrados.

NOTA: Lubrifique el piñón del motor y fijación de todas las palancas.

OPERACIÓN MANUAL

Es importante operar la puerta manualmente en caso de falla de energía o mal funcionamiento, el dispositivo de desbloqueo con una llave colocada en el soporte permite desbloquear el sistema por dentro y por fuera.

- Abra la tapa de la cerradura.
- Inserte la llave en la cerradura y gire la llave en el sentido del reloj hasta el límite.
- Tire de la palanca y empuje la hoja con la mano hasta que el núcleo de la cerradura se suelte de la ranura de la palanca de la puerta.

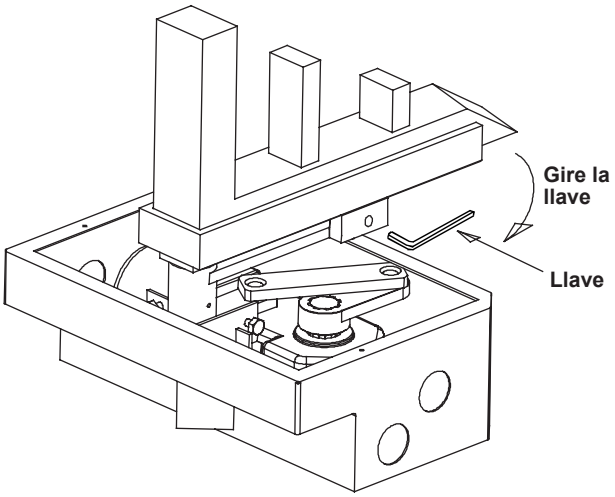

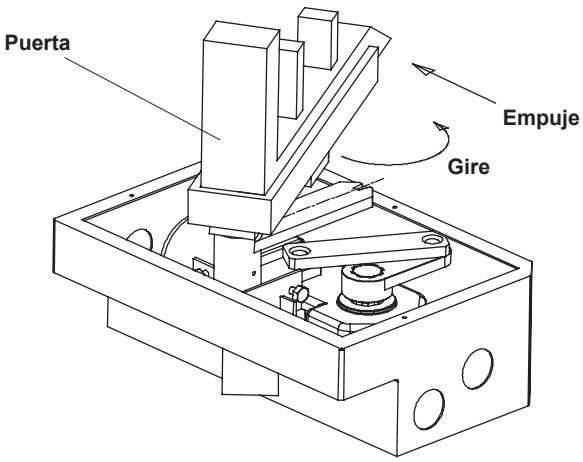

VOLVER AL FUNCIONAMIENTO NORMAL

Si no hay un corte de energía o un mal funcionamiento, el dispositivo de desbloqueo debe volver al funcionamiento normal. Proceder de la siguiente manera:

- Empuje la palanca de desbloqueo a su posición normal.
- Inserte la llave en la cerradura y gírela lo más lejos posible de la columna.
- Tire manualmente de la hoja hasta que el núcleo de la cerradura se asiente en la ranura de la palanca de la puerta.
- Cierre la tapa de la cerradura.

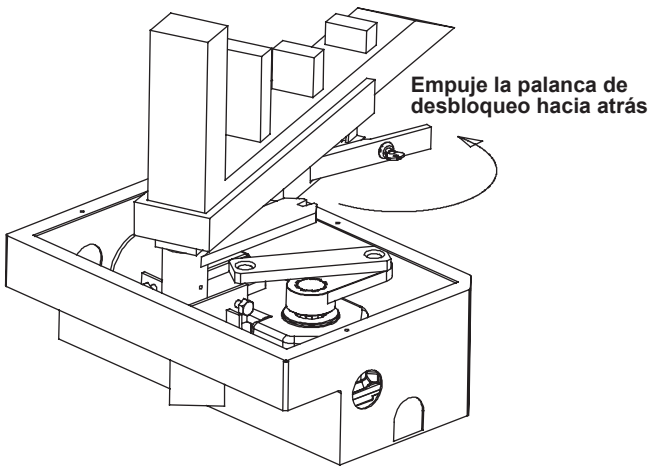

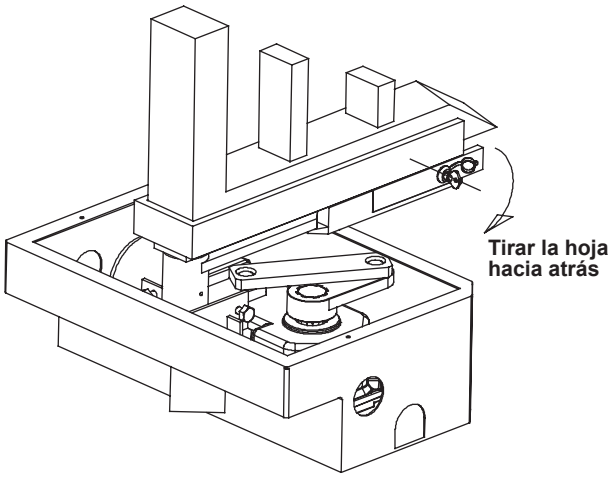

AVIS À L'INSTALLATEUR ET À L'UTILISATEUR

1. Il est très important pour votre sécurité de lire attentivement les instructions. Une installation ou une application incorrecte peut être nocive pour les personnes ou les matériaux.

2. Conservez cette notice d'instructions dans un endroit propre pour pouvoir vous y reporter ultérieurement.

3. Ce produit a été conçu et fabriqué strictement dans le but indiqué dans cette notice. Toute autre utilisation non mentionnée pourrait endommager le produit et/ou mettre en danger les personnes et annuler la garantie.

4. Nous ne sommes pas responsables pour une utilisation incorrecte du produit ou de toute utilisation autre que celle pour laquelle il a été conçu.

5. N'installez pas l'automatisme dans une zone présentant un danger d'explosion, de gaz ou de vapeurs inflammables, ils constituent une menace sérieuse pour la sécurité.

6. Nous ne sommes pas responsables si les normes de sécurité n'ont pas été prises en compte lors de la fabrication du produit à automatiser, ou toute déformation pouvant en résulter.

7. Avant l'installation, éteignez l'appareil.

8. Des dispositifs (photocellules, par exemple) doivent être utilisés pour prévenir les accidents corporels ou matériels.

9. Nous ne sommes pas responsables pour la sécurité et le bon fonctionnement du système d'automatisation lorsque des composants vendus seuls ne sont pas utilisés.

10. Ne modifiez pas les composants du moteur et leurs accessoires.

11. L'installateur doit informer le client de la procédure à suivre pour utiliser le produit en cas d'urgence et fournir la notice d'utilisation.

12. Ne laissez pas les enfants s'approcher lorsque les portes se déplacent automatiquement.

13. Gardez les émetteurs hors de la portée des enfants pour éviter accidents.

14. N'essayez en aucun cas de réparer ou ajuster le moteur, vous devriez appeler un technicien qualifié.

15. Le moteur doit être installé dans une zone protégée, toute exposition à l'eau, à la pluie, à l'humidité ou à la poussière excessive, pourrait annuler la garantie du produit.

16. Brancher le moteur à une prise 230V mise à la terre.

17. Automatisme à usage externe.

SPÉCIFICATIONS TECHNIQUES

Tension	230V/50Hz
Alimentation	230V/50Hz
Largeur max. du vantail	2.5 mètres
Poids max. du vantail	250Kg
Consommation moyenne	1.5A
Puissance	330W
Condenseur	8uF
Rotations	1450rpm
Torque	250Nm
Bruit	<50dB
Température de fonctionnement	-20 +55ºC
Fréquence d'utilisation	50%
Protection thermique	140ºC
Vitesse d'ouverture et de fermeture	16 sec.
Degré de protection	IP67

DESCRIPTION

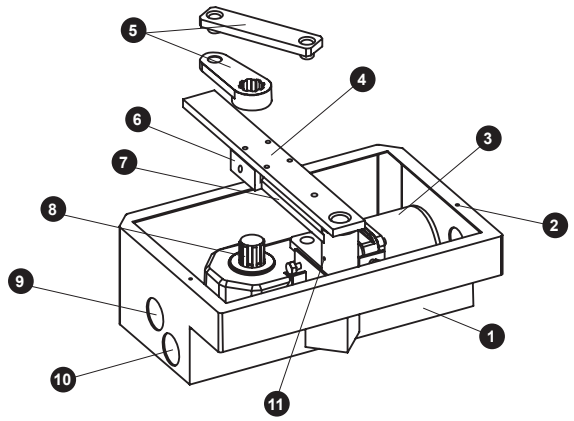

1. Boîte de fondation
2. Trou pour fermer le couvercle de la boîte
3. Moteur
4. Support de porte
5. Jeu de manivelle et bielle
6. Dispositif de déverrouillage par clé
7. Support de verrouillage
8. Pignon
9. Trou de tuyau de vidange
10. Trou de câble d'alimentation
11. Trou de lubrification

DIMENSIONS DE LA BOÎTE

(mesures en mm)

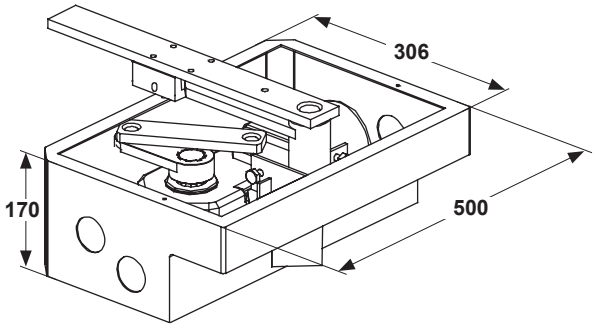

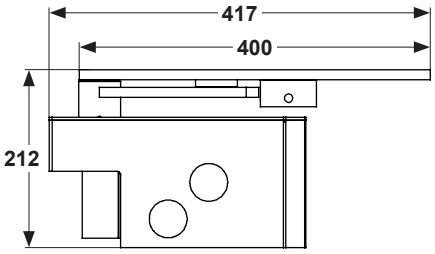

DIMENSIONS DU MOTEUR

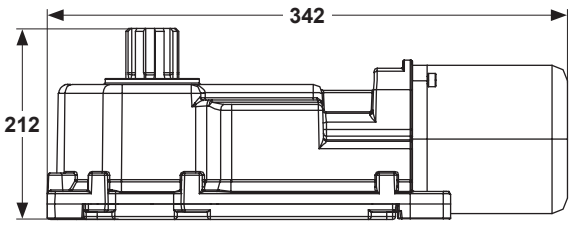

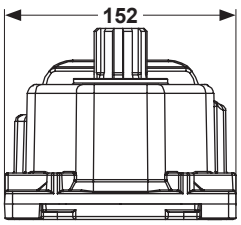

LISTE DE COLISAGE

Avant de commencer l'installation, veuillez vérifier que l'emballage est complet et en excellent état.

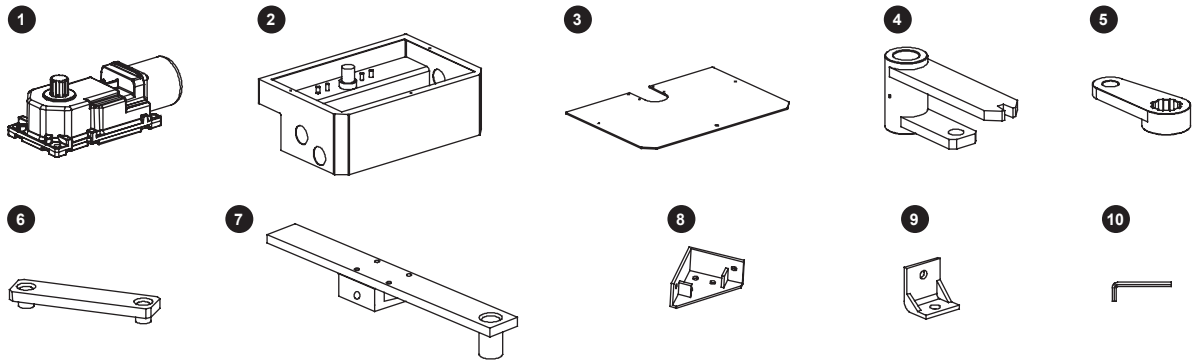

Nº	Description	Un.
1	Moteur	2
2	Boîte	2
3	Couvercle de la boîte	2
4	Levier de porte	2
5	Levier de moteur	2

Nº	Description	Un.
6	Levier de connexion	2
7	Dispositif de déverrouillage manuel	2
8	Butée mécanique de fermeture	2
9	Butée mécanique d'ouverture	2
10	Clé de déverrouillage	2

MESURES D'INSTALLATION

Avant de commencer l'installation, assurez-vous des dimensions suivantes:

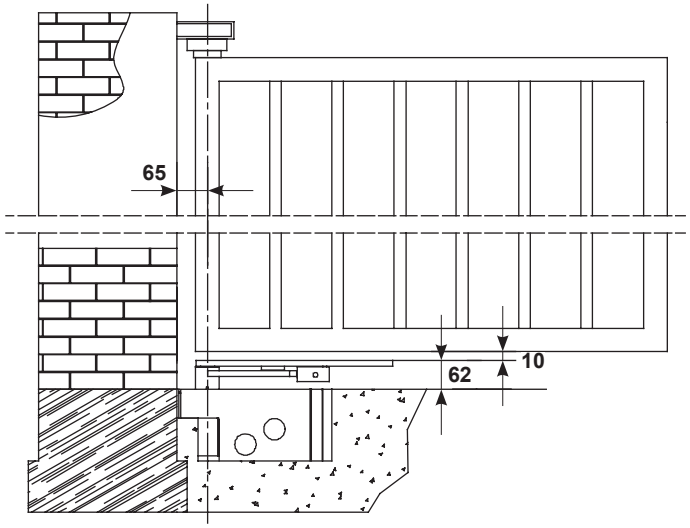

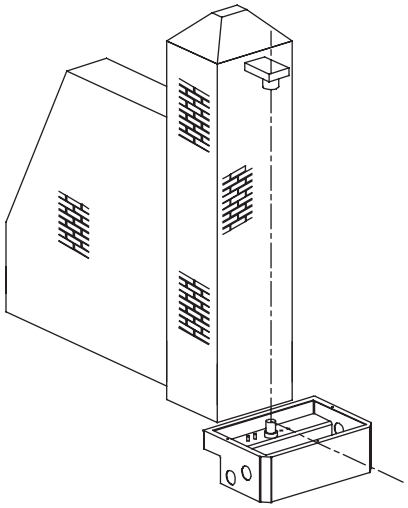

SCHÉMA D'INSTALLATION

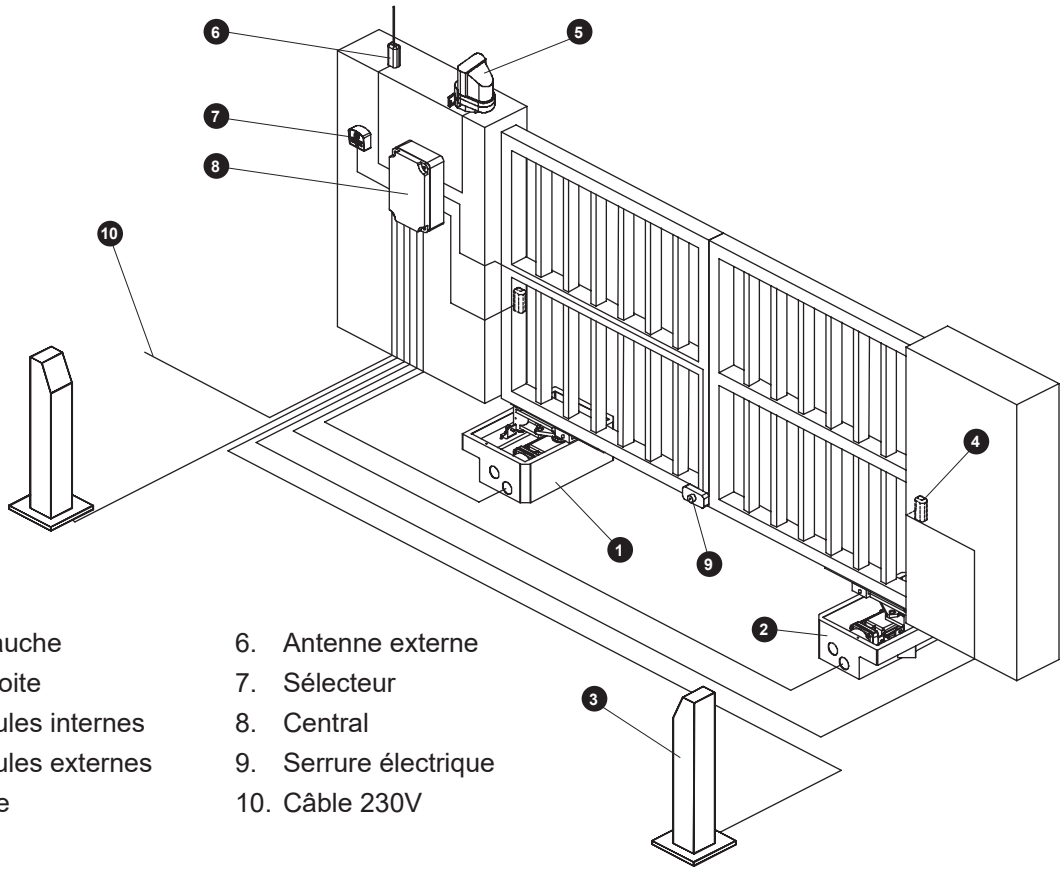

1. Moteur gauche
2. Moteur droite
3. Photocellules internes
4. Photocellules externes
5. Gyrophare
6. Antenne externe
7. Sélecteur
8. Central
9. Serrure électrique
10. Câble 230V

NOTE

- Utiliser des tubes rigides/flexibles adaptés pour la pose des câbles d'alimentation.
- Gardez toujours les câbles d'accessoires basse tension séparés des câbles d'alimentation 230V. Pour éviter les interférences, utilisez des doublures séparées.
- Le dessin est purement indicatif et sert de base au choix des composants électroniques constituant l'installation. Par conséquent, la conception n'impose aucune obligation concernant l'exécution de l'installation.

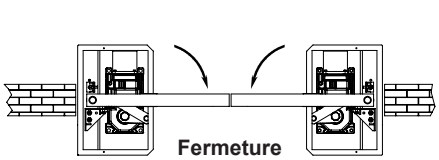

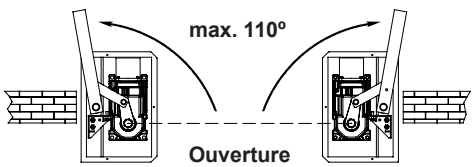

INSTALLATION DE LA BOÎTE DE FONDATION

Percez un trou pour la boîte de fondation, dans la position souhaitée en suivant les mesures indiquées.

NOTE:
- Selon le terrain, il peut être nécessaire de placer une couche de béton pour éviter l'affaissement.
- Assurez-vous que le levier de la boîte peut être aligné avec la charnière supérieure du portail.

Placez la boîte de fondation dans le trou.

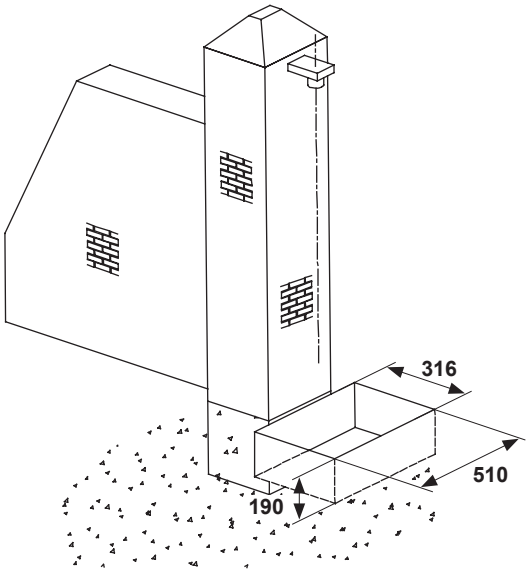

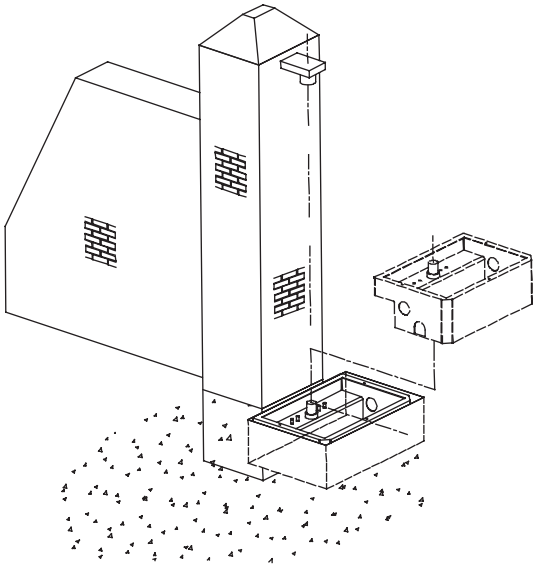

MOULEZ LE BÉTON À L'INTÉRIEUR DU TROU

Après avoir placé le tuyau, vous pouvez placer le béton dans le trou et aligner soigneusement la boîte.

- Assurez-vous que la boîte est de niveau.
- La boîte doit être à 5 mm du sol (épaisseur du couvercle).

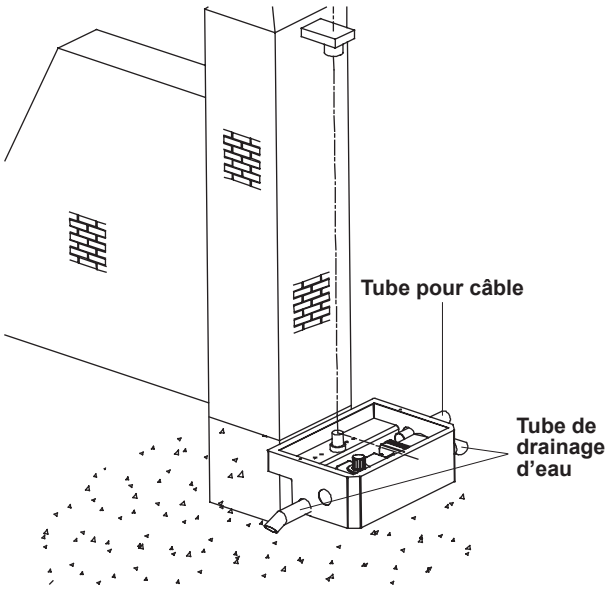

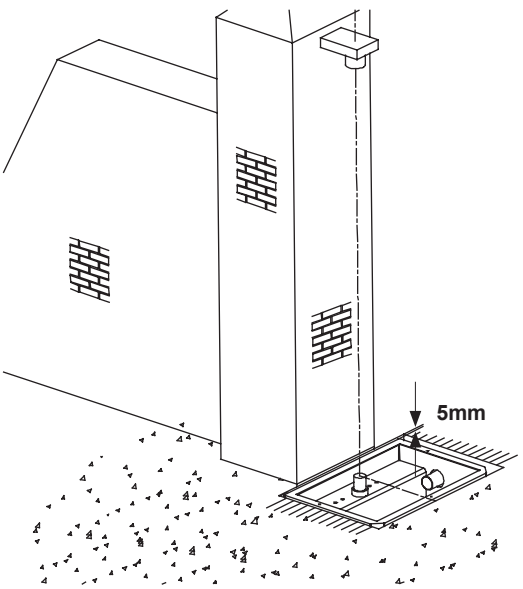

INSTALLATION DU LEVIER DE PORTE ET DU DISPOSITIF DE DEVERROUILLAGE MANUEL

Installez le levier du portail et le dispositif de déverrouillage manuel sur la goupille du boîtier de fondation, en insérant également la boule fournie.

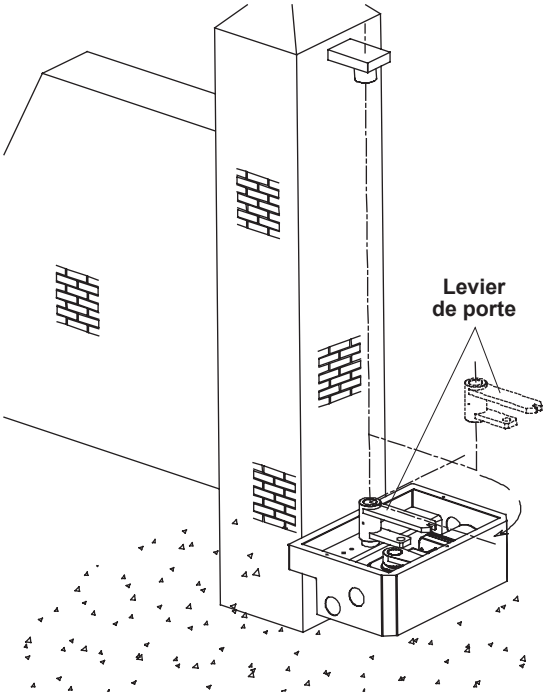

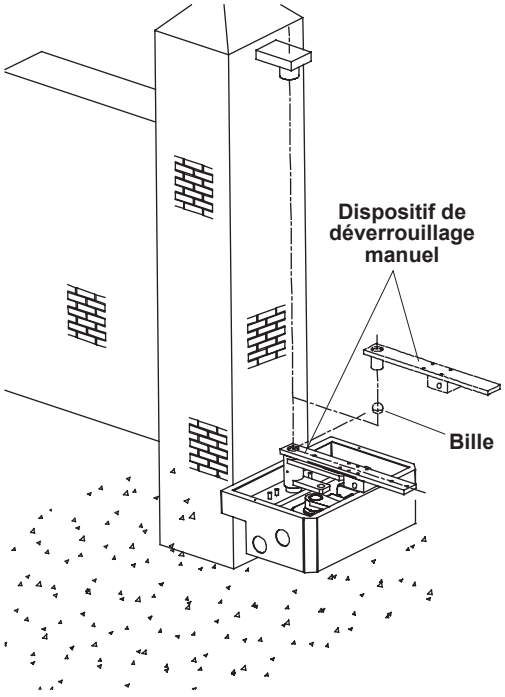

NOTE:

- Lubrifier le pignon et la bille.
- Vous ne devez en aucun cas lubrifier le système de déverrouillage.
- Assurez-vous que la porte s'ouvre et se ferme complètement et en douceur.

BUTÉES MÉCANIQUES

Pour déterminer l'angle d'ouverture, il est important de monter les butées mécaniques d'ouverture/fermeture à l'intérieur du boîtier.

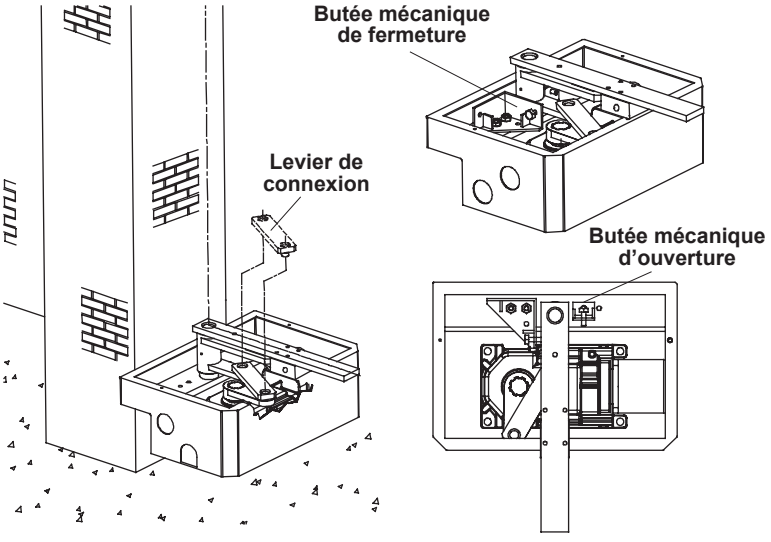

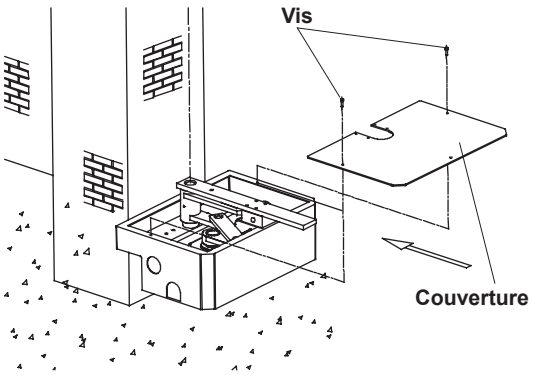

Fixez le couvercle du boîtier avec les vis fournies.

NOTE: Lubrifier le pignon du moteur et tous les leviers de fixation.

OPÉRATION MANUELLE

Il est important d'actionner le portail manuellement en cas de panne de courant ou de dysfonctionnement, le dispositif de déverrouillage avec une clé insérée dans le support permet de déverrouiller le système à l'intérieur et à l'extérieur.

- Ouvrez le couvercle de la serrure.
- Insérez la clé dans la serrure et tournez la clé dans le sens des aiguilles d'une montre aussi loin que possible.
- Tirez le levier et poussez le vantail à la main jusqu'à ce que le noyau de la serrure se dégage de la fente du levier du portail.

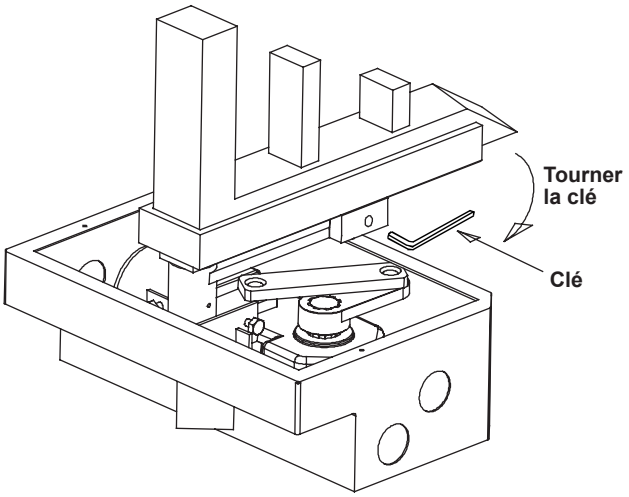

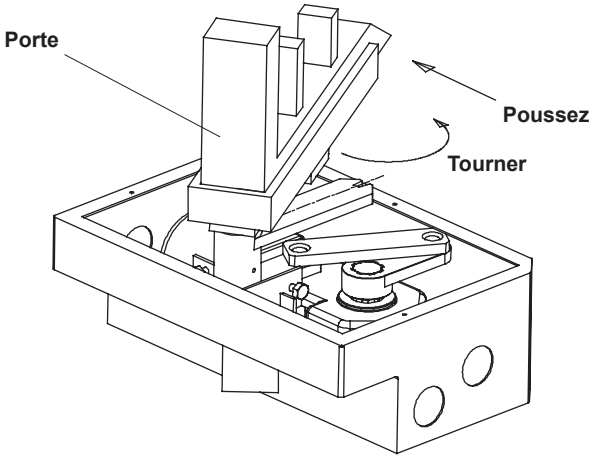

RETOUR AU FONCTIONNEMENT NORMAL

S'il n'y a pas de panne de courant ou de dysfonctionnement, le dispositif de déverrouillage doit revenir à un fonctionnement normal. Procédez comme suit:

- Repoussez le levier de déverrouillage dans sa position normale.
- Insérez la clé dans la serrure et éloignez-la au maximum de la colonne.
- Tirer manuellement le vantail jusqu'à ce que le noyau de la serrure soit logé dans la fente du levier du portail.
- Fermez le couvercle de la serrure.

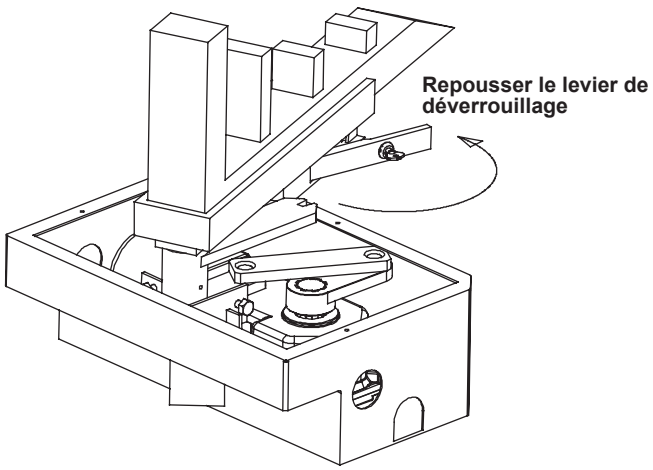

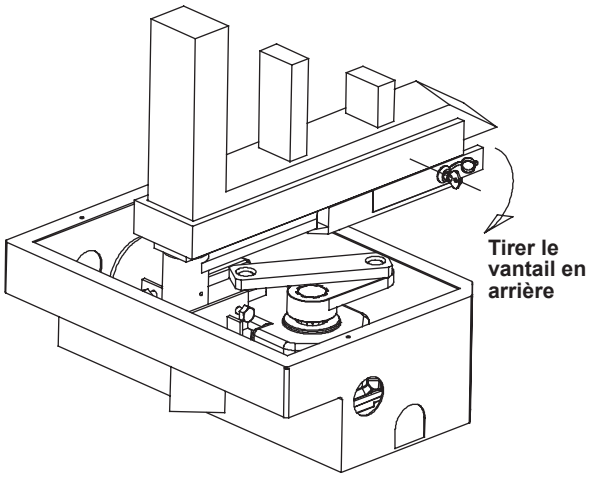

WARNING TO INSTALLER AND USER

1. It's very important to your safety that you carefully read the instructions. Incorrect installation or aplication may be harmful to persons or property.
2. Keep this instruction manual in a safe place for future reference.
3. This product has been designed and produced strickly for the purpose indicated in this manual. Any other use not mentioned may damage the product and/or endanger people and void the warranty.
4. We are not responsible for the incorrect use of the product or for any use other than that for which it was designed.
5. Do not install the automation in an area where is a danger of explosion, gases or flammable fumes, they are a serious security threat.
6. We are not responsible if safety standards have not been taken into account in the manufacture of the product to be automated, to any deformations that may occur at the product.
7. Before the installation, turn off the power.
8. Devices (ex: photocells) should be used to prevent accidents to people or materials.
9. We are not responsible for safety and proper operation of automations, when accessories aren't being used.
10. Do not make changes to the engine components and their accessories.
11. The installer should inform the customer about how to operate the product in an emergency and provide the manual for the product.
12. Do not allow children to approach when the doors are moving automatically.
13. Keep transmitters out of the reach of children, to prevent any accident.
14. Under no circumstances should you try to repair or adjust the automation, you must call a qualified technician.
15. The automation must be installed in a protected area, exposure to water, rain, humidity or excessive dust may void the warranty of the product.
16. Connect the automation to a plug of 230V protected with ground wire.
17. Automation for outside use.

TECHNICAL SPECIFICATIONS

Voltage	230V/50Hz
Motor power supply	230V/50Hz
Max leaf dimensions	2.5 meters
Max leaf weight	250Kg
Average consumption	1.5A
Power	330W
Condenser	8uF
Rotations	1450rpm
Torque	250Nm
Noise level	<50dB
Working temperature	-20 +55ºC
Frequency of use	50%
Thermal protection	140ºC
Opening and closing speed	16 sec.
Degree of protection	IP67

DESCRIPTION

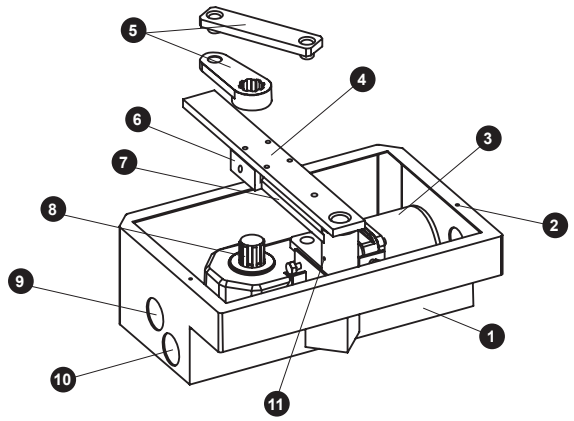

1. Foundation box
2. Bores for fastening box cover
3. Motor
4. Support bracket for gate
5. Crank and connecting rod assembly
6. Release device with key
7. Locking bracket
8. Pinion
9. Bore for drain pipe
10. Bore for power supply cable pipe
11. Lubrification bore

BOX DIMENSIONS

(measures in mm)

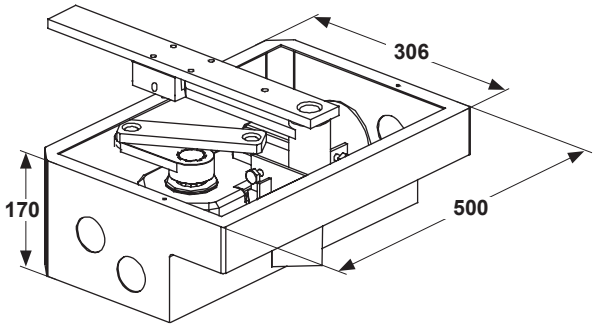

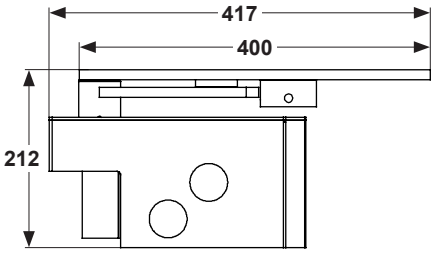

MOTOR DIMENSIONS

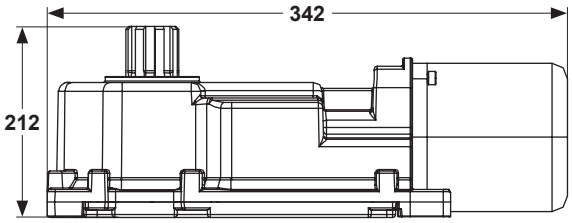

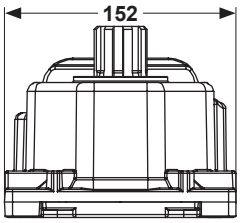

PACKING LIST

Before starting installation, please check that the packaging is complete and in excellent condition.

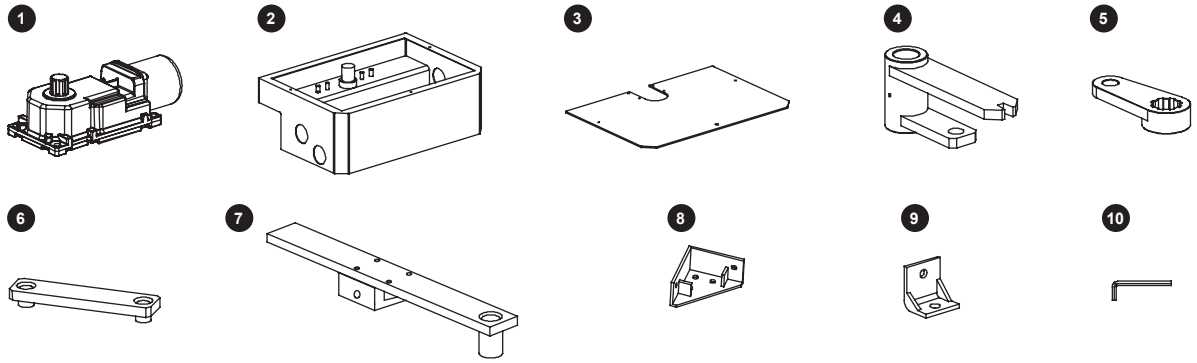

Nº	Description	Un.
1	Motor	2
2	Foundation box	2
3	Foundation box cover	2
4	Gate lever	2
5	Operator lever	2

Nº	Descriotion	Un.
6	Connecting lever	2
7	Manual release device	2
8	Gate stop for close	2
9	Gate stop for open	2
10	Tool for release device	2

INSTALLATION DIMENSIONS

Before starting the installation, make sure of the following dimensions:

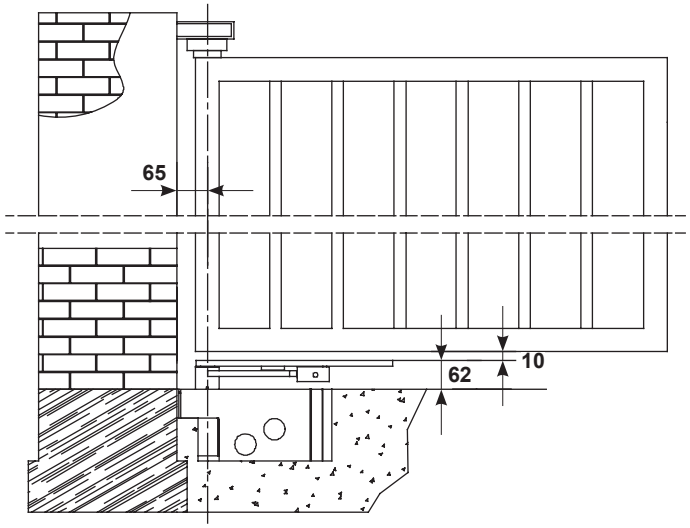

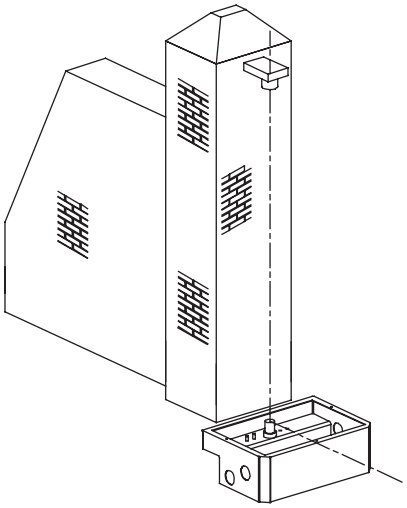

INSTALLATION LAYOUT

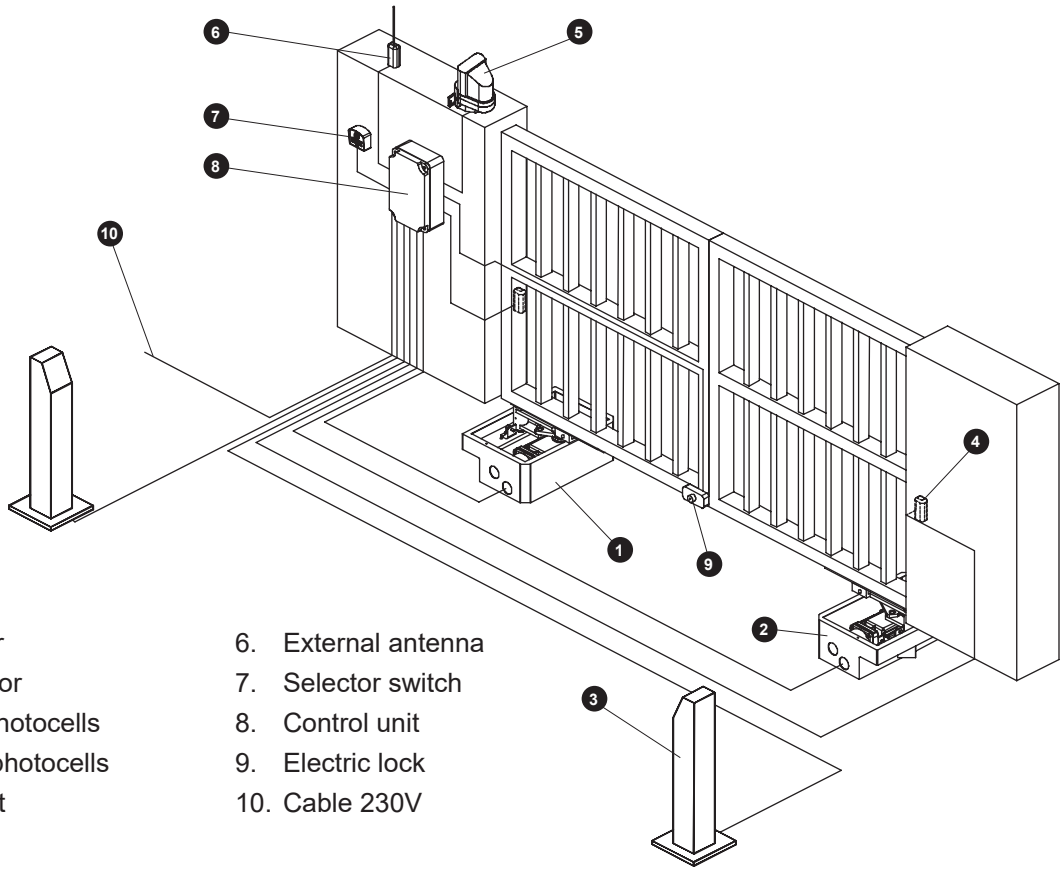

1. Left motor
2. Right motor
3. Internal photocells
4. External photocells
5. Flash light
6. External antenna
7. Selector switch
8. Control unit
9. Electric lock
10. Cable 230V

NOTE

- Use suitable rigid/flexible tubes for laying power cables.
- Always keep low voltage accessory cables separate from 230V power cables. To avoid interference, use separate liners.
- The drawing is merely indicative and is provided as a basis for choosing the electronic components that make up the installation. Therefore, the design does not impose any obligations regarding the execution of the installation.

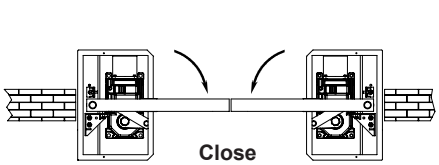

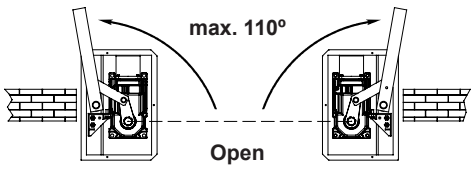

FOUNDATION BOX INSTALLATION

Drill a hole for the foundation box. In the desired position following the measurements indicated.

NOTE:
- Depending on the terrain, it may be necessary to place a layer of concrete to prevent sinking.
- Make sure that the box lever can be aligned with the top hinge of the gate.

Place foundation box in hole.

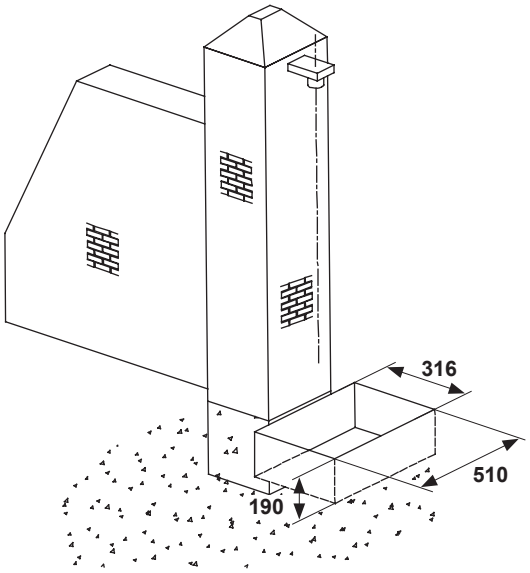

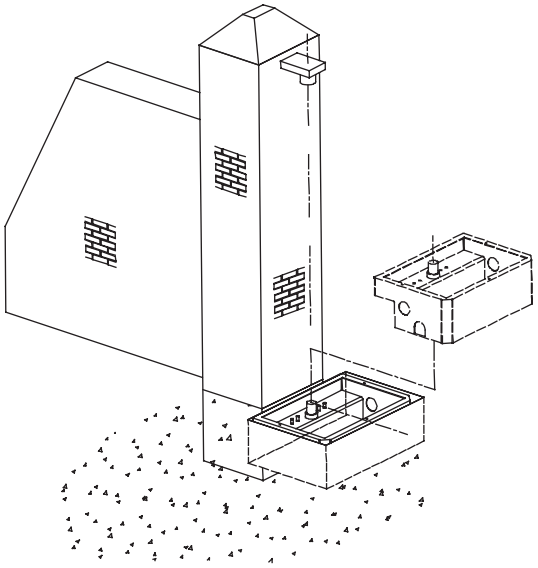

MOLD THE CONCRETE INSIDE THE HOLE

After placing the pipe, you can place the concrete in the hole and carefully align the box.

- Make sure the box is level.
- The box must be 5mm high from the floor (cover thickness).

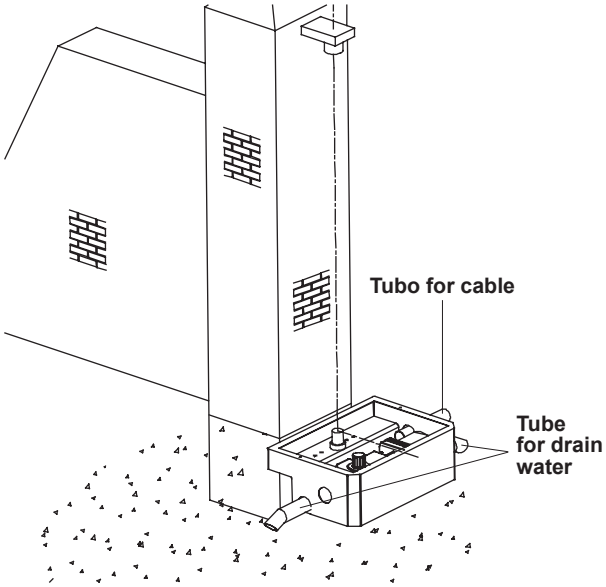

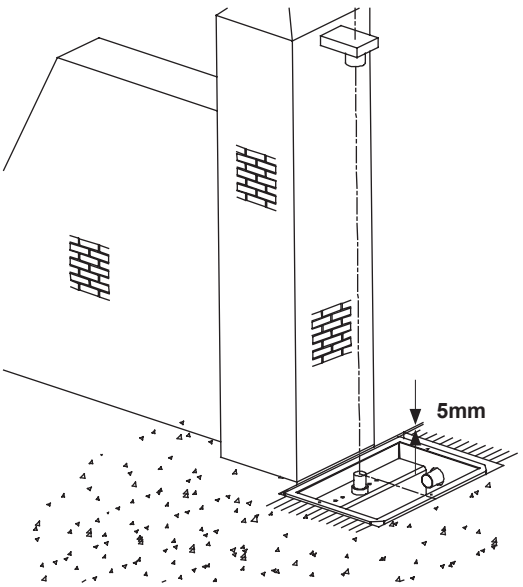

ASSEMBLE THE GATE LEVER AND MANUAL RELEASE DEVICE

Install the gate lever and manual release device on the foundation box pin, also inserting the ball provided.

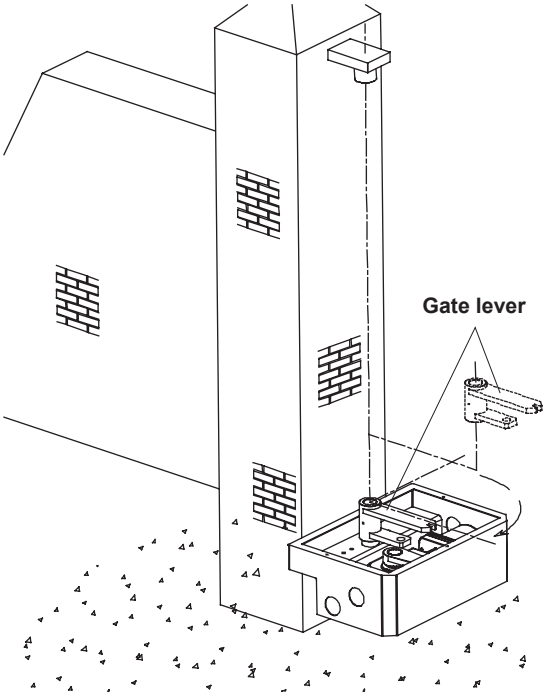

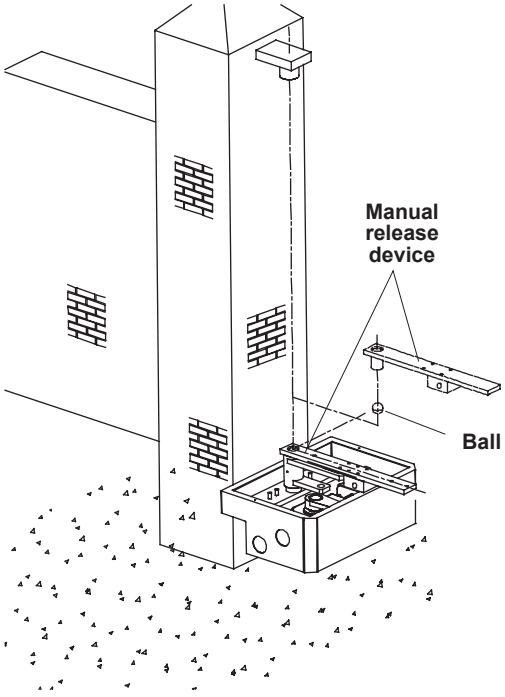

NOTE:

- Lubricate pinion and ball.
- You don't lubricate the release system for any reason.
- Make sure the gate opens and closes completely and smoothly.

ASSEMBLE MECHANICAL STOPS

To determine the opening angle, it is important to fit the mechanical opening/closing stops inside the box.

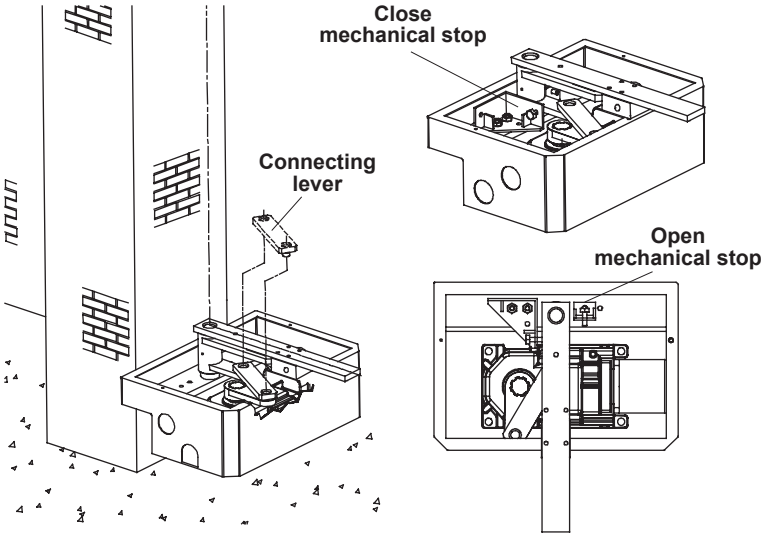

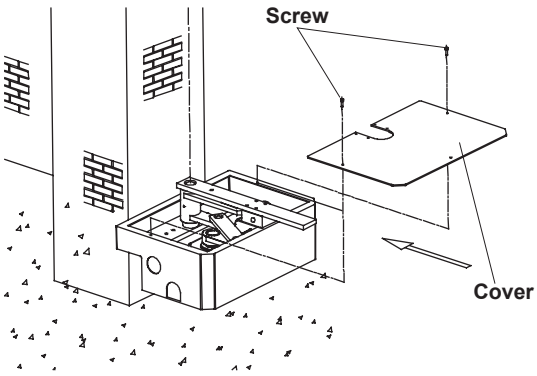

Close the box cover with the screws provided.

NOTE: Grease the operator pinion and the fixing pivots of all levers.

MANUAL OPERATION

It is important to operate the gate manually in case of power failure or malfunction, the unlocking device with a key fitted into the bracket allows unlocking the system inside and out.

- Open the lock cover.
- Insert the key into the lock and turn the key clockwise as far as it will go.
- Pull the lever out and push the leaf by hand until the lock core releases from the slot in the gate lever.

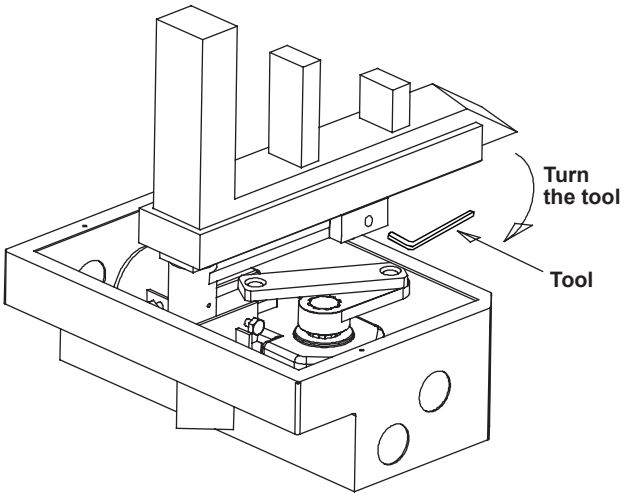

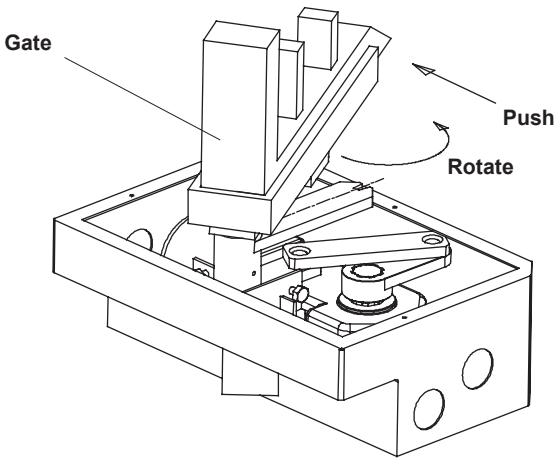

RETURNING TO NORMAL OPERATION

If there is no power failure or malfunction, the unlocking device should return to normal operation. Proceed as follows:

- Push the release lever back into its normal position.
- Insert the key in the lock and turn it in the direction opposite the post, as far as it will go.
- Pull the leaf manually until the core of lock is engaged in the slot of gate lever.
- Close the lock cover.

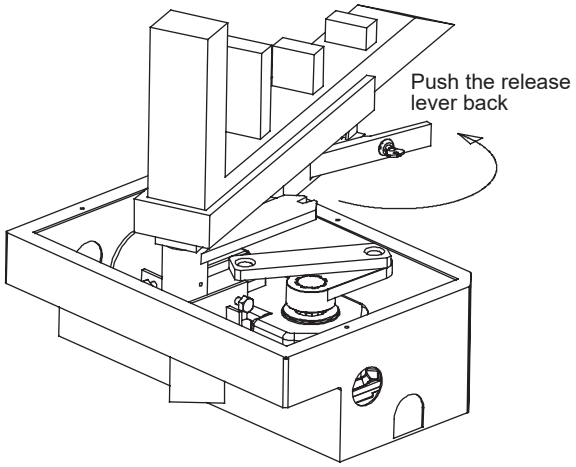

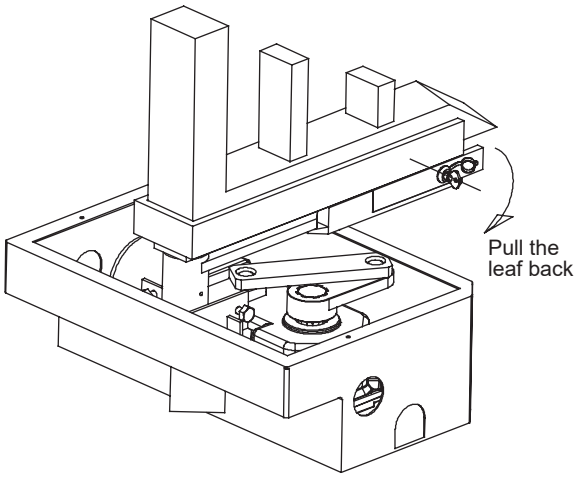

AVVISI PER INSTALLATORE E UTILIZZATORE

1. È molto importante per la sua sicurezza che legga con attenzione le istruzioni. L'installazione o applicazione non corretta può essere pregiudizievole per persone o materiali.

2. Conservi questo manuale di istruzioni in luogo sicuro per riferimento futuro.

3. Questo prodotto è stato progettato e prodotto strettamente per l'uso indicato in questo manuale. Qualsiasi altro uso non menzionato può danneggiare il prodotto e/o mettere a rischio le persone e annullare la garanzia.

4. Non siamo responsabili per l'uso non corretto del prodotto o per altro uso che non sia quello per il quale è stato progettato.

5. Non installi l'automatismo in una area dove c'è pericolo di esplosione, gas o vapori infiammabili, sono una seria minaccia alla sicurezza.

6. Non siamo responsabili se i suoi standard di sicurezza non sono tenuti in conta nella fabbricazione del prodotto che deve essere automatizzato, né di qualsiasi danneggiamento che possa succedere allo stesso.

7. Prima della installazione, stacchi la energia elettrica.

8. I dispositivi (es: fotocellule) devono essere usati per prevenire incidenti a persone o materiali.

9. Non siamo responsabili per la sicurezza e operatività adeguata dell'automatismo quando non sono usati componenti venduti solo dalla stessa.

10. Non faccia modifiche ai componenti del motore e ai suoi accessori.

11. L'installatore deve informare il cliente su come fare funzionare il prodotto in caso di emergenza e fornire il manuale dello stesso.

12. Non permetta l'approssimazione di bambini quando le porte sono automaticamente in movimento.

13. Mantenga gli emissori/telecomandi fuori dalla portata dei bambini per evitare incidenti.

14. Non deve, in nessuna circostanza, tentare di riparare o aggiustare l'automatismo, dovrà chiamare un tecnico qualificato.

15. L'automatismo deve essere installato in un luogo protetto, l'esposizione all'acqua, pioggia, umidità o polvere eccessiva può annulare la garanzia del prodotto.

16. Colleghi l'automatismo a una presa 230V protetta con messa a terra.

17. Automatismo per uso esterno.

SPECIFICHE TECNICHE

Tensione	230V/50Hz
Alimentazione	230V/50Hz
Larghezza mas. della anta	2.5 metri
Peso mas. della anta	250Kg
Consumo medio	1.5A
Potenza	330W
Condensatore	8uF
Rotazioni	1450rpm
Torque	250Nm
Rumore	<50dB
Temperatura di funzionamento	-20 +55ºC
Frequenza d'uso	50%
Protezione termica	140ºC
Velocità di apertura e chiusura	16 sec.
Grado di protezione	IP67

DESCRIZIONE

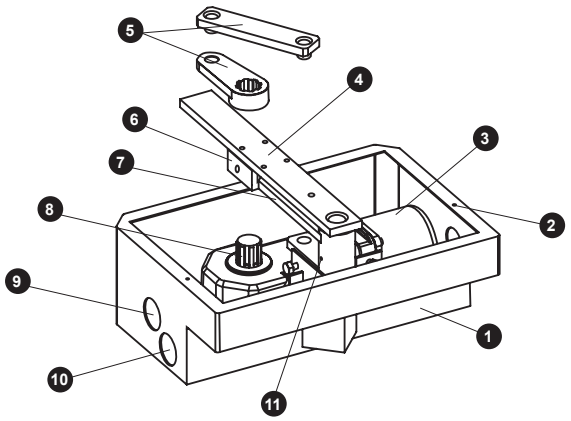

1. Cassa di fondazione
2. Foro per chiudere il coperchio della scatola
3. Motore
4. Supporto al cancello
5. Set manovella e biella
6. Dispositivo di sblocco con chiave
7. Supporto serratura
8. Pignone
9. Foro del tubo di scarico
10. Foro per cavo di alimentazione
11. Foro di lubrificazione

DIMENSIONI SCATOLA

(misure in mm)

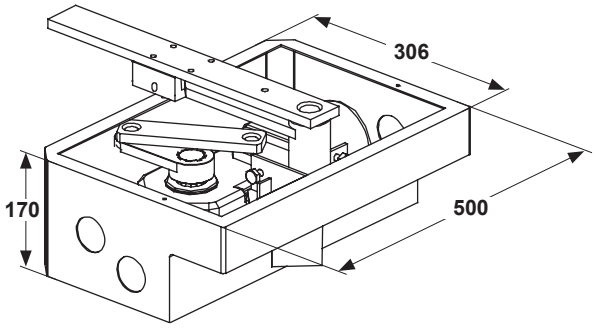

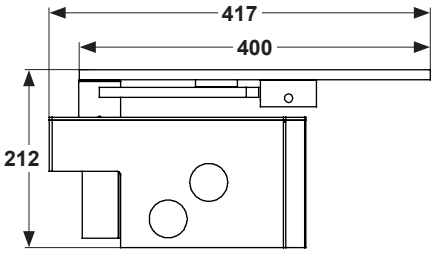

DIMENSIONI DEL MOTORE

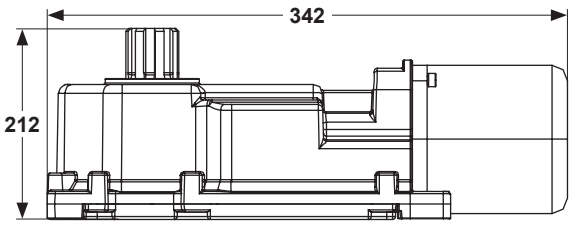

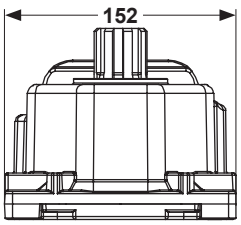

LISTA IMBALLAGGIO

Prima di iniziare l'installazione, verificare che l'imballo sia completo e in ottime condizioni.

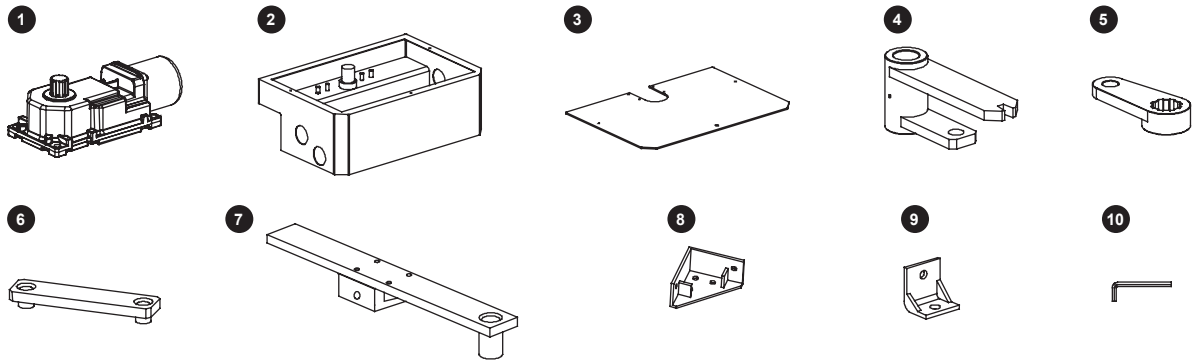

Nº	Descrizione	Un.
1	Motore	2
2	Scatola	2
3	Coperchio della scatola	2
4	Leva del cancello	2
5	Leva del motore	2

Nº	Descrizione	Un.
6	Leva di connessione	2
7	Dispositivo di sblocco manuale	2
8	Arresto meccanico di chiusura	2
9	Arresto meccanico in apertura	2
10	Chiave di sblocco	2

DIMENSIONI DI INSTALLAZIONE

Prima di iniziare l'installazione, assicurarsi delle seguenti dimensioni:

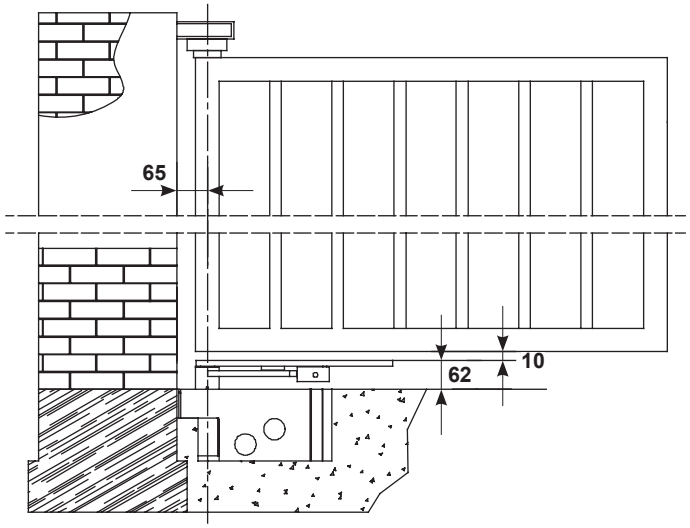

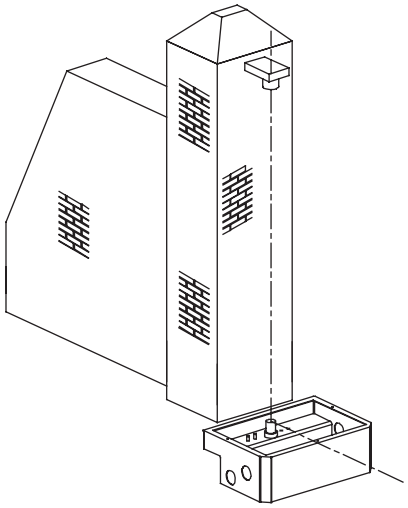

SCHEMA DI INSTALLAZIONE

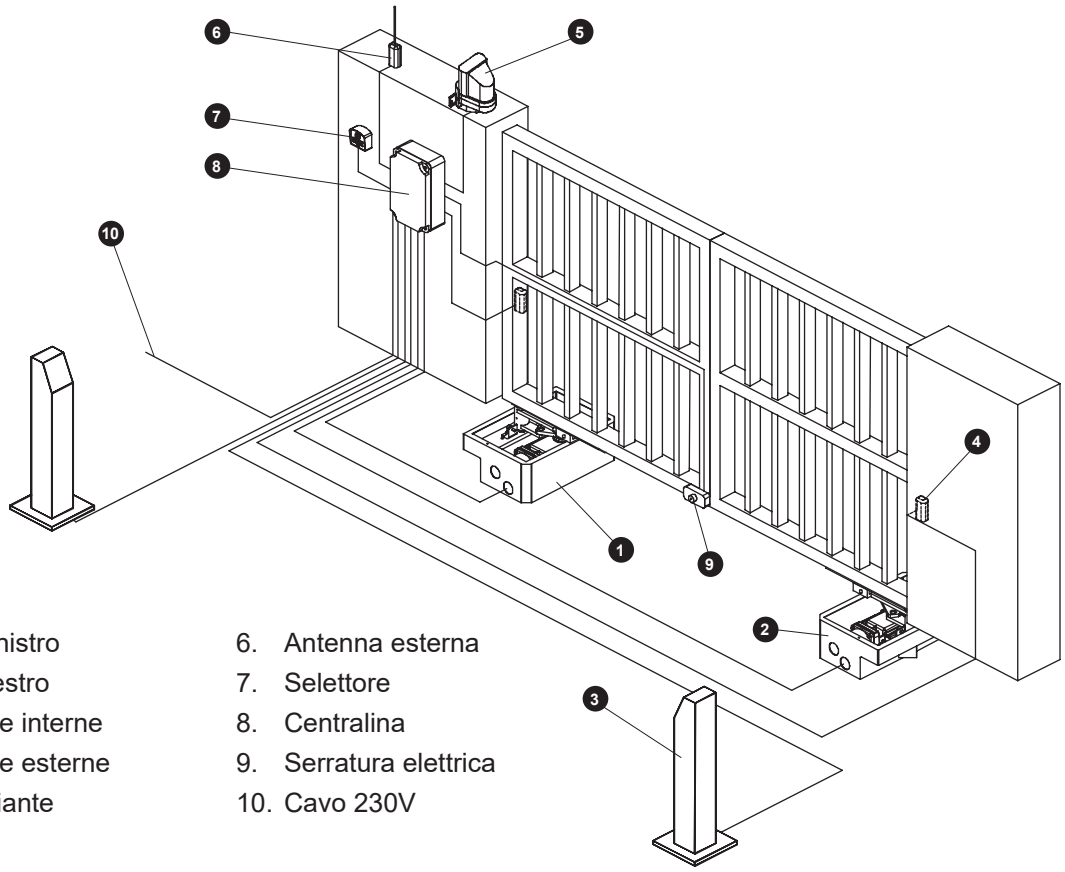

1. Motore sinistro
2. Motore destro
3. Fotocellule interne
4. Fotocellule esterne
5. Lampeggiante
6. Antenna esterna
7. Selettore
8. Centralina
9. Serratura elettrica
10. Cavo 230V

NOTA

- Utilizzare tubi rigidi/flessibili idonei per la posa dei cavi di alimentazione.
- Tenere sempre i cavi accessori a bassa tensione separati dai cavi di alimentazione a 230V. Per evitare interferenze, utilizzare rivestimenti separati.
- Il disegno è puramente indicativo ed è fornito come base per la scelta dei componenti elettronici che compongono l'impianto. Il progetto non impone, quindi, alcun obbligo in merito all'esecuzione dell'impianto.

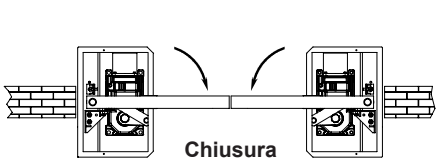

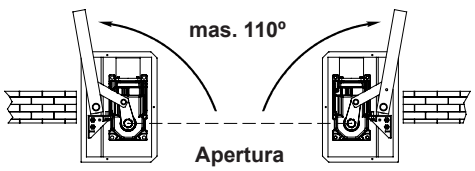

INSTALLAZIONE DELLA CASSA DI FONDAZIONE

Praticare un foro per la cassa di fondazione nella posizione desiderata seguendo le misure indicate.

NOTA:
- A seconda del terreno, potrebbe essere necessario posizionare uno strato di cemento per evitare l'affondamento.
- Assicurarsi che la leva della cassa possa essere allineata con la cerniera superiore del cancello.

Posizionare la cassa di fondazione nel foro.

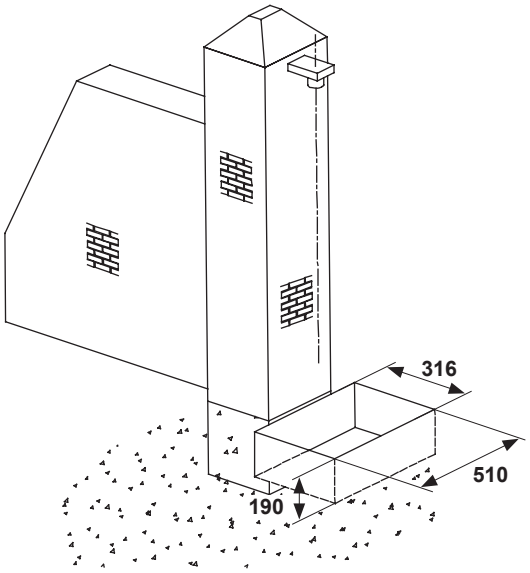

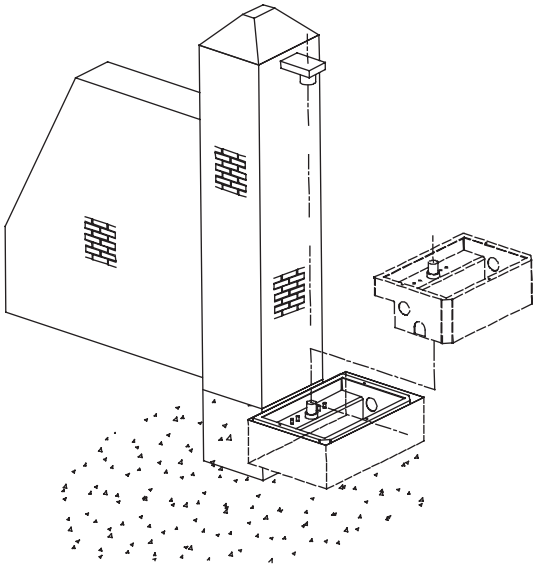

FORMARE IL CALCESTRUZZO ALL'INTERNO DEL FORO

Dopo aver posizionato il tubo, puoi posizionare il cemento nel foro e allineare con cura la scatola.

- Assicurati che la scatola sia a livello.
- La cassa deve essere 5mm più bassa dal pavimento (spessore del coperchio).

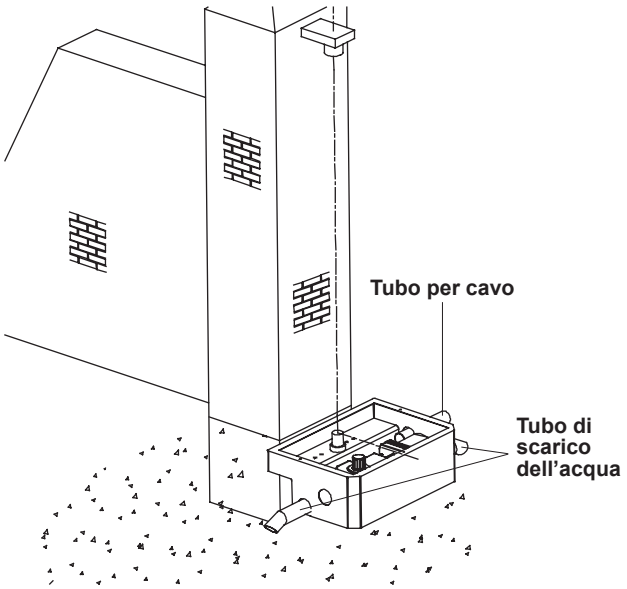

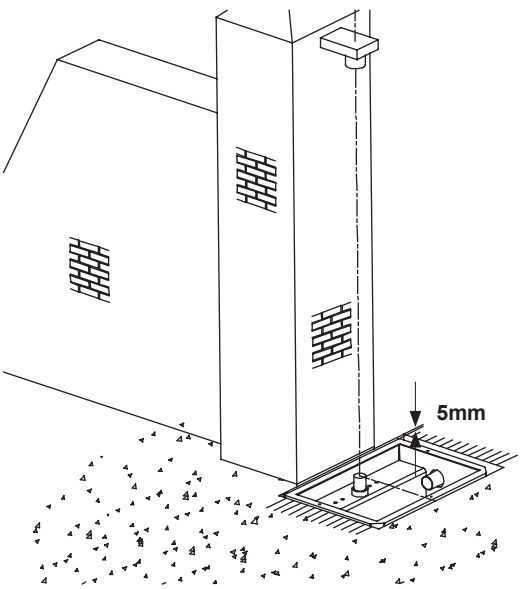

INSTALLAZIONE DELLA LEVA DEL CANCELLO E DEL DISPOSITIVO DI SBLOCCO MANUALE

Installare la leva del cancello e il dispositivo di sblocco manuale sul perno della cassa di fondazione, inserendo anche la sfera in dotazione.

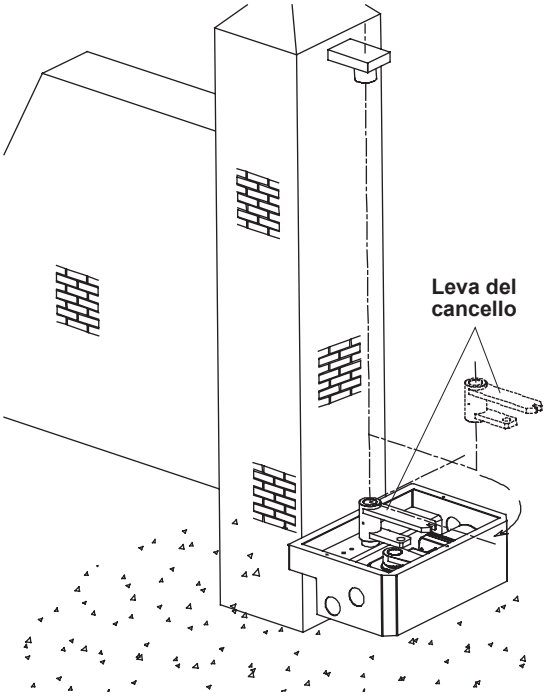

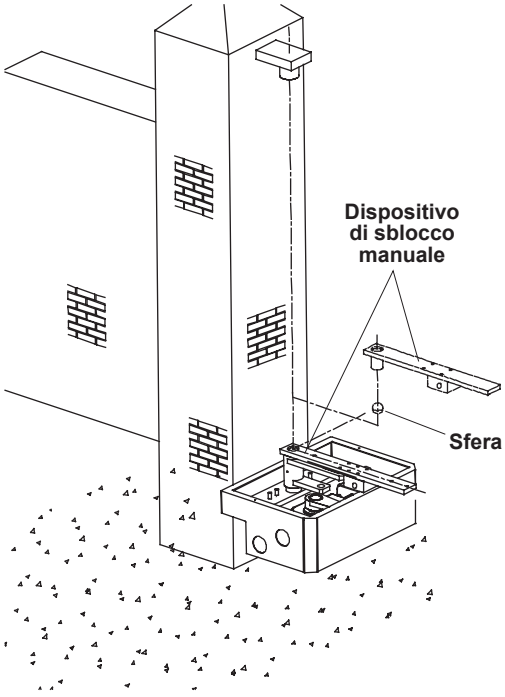

NOTA:

- Lubrificare pignone e sfera.
- Non si deve lubrificare per nessun motivo il sistema di sblocco.
- Assicurati che il cancello si apra e si chiuda completamente e senza intoppi.

ARRESTI MECCANICI

Per determinare l'angolo di apertura, è importante inserire i fermi meccanici di apertura/chiusura all'interno dell'alloggiamento.

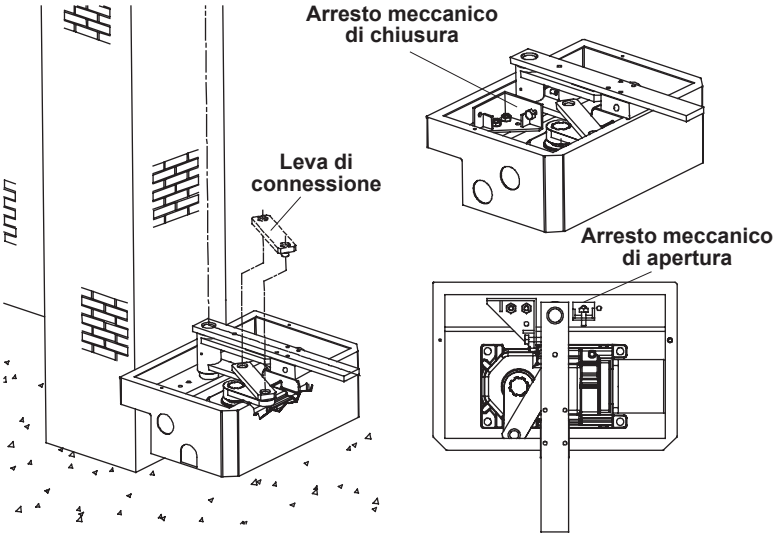

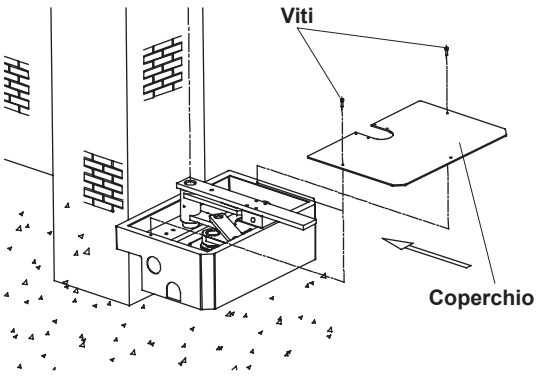

Fissare il coperchio della cassa con le viti fornite.

NOTA: Lubrificare la ruota dentata del motore e il dispositivo di fissaggio di tutte le leve.

FUNZIONAMENTO MANUALE

È importante azionare manualmente il cancello in caso di mancanza di corrente o malfunzionamento, il dispositivo di sblocco con chiave inserita nella staffa permette di sbloccare l'impianto dentro e fuori.

- Aprire il coperchio della serratura.
- Inserire la chiave nella serratura e girare la chiave in senso orario fino all'arresto.
- Liberare il perno dalla leva spingendo manualmente anta.

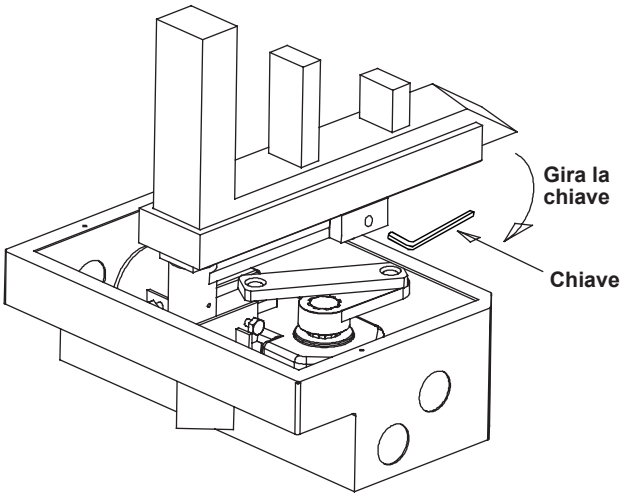

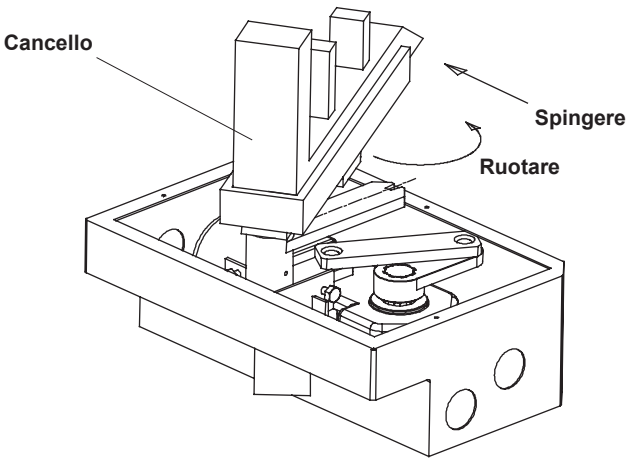

RITORNO AL FUNZIONAMENTO NORMALE

Se non si verificano interruzioni di corrente o malfunzionamenti, il dispositivo di sblocco dovrebbe tornare al normale funzionamento. Procedi come segue:

- Riportare la leva di sblocco nella sua posizione normale.
- Inserire la chiave nella serratura e allontanarla il più possibile dalla colonna.
- Riallineare l'anta con la leva di azionamento e far ritornare il perno nell'asola.
- Chiudere il coperchio della serratura.

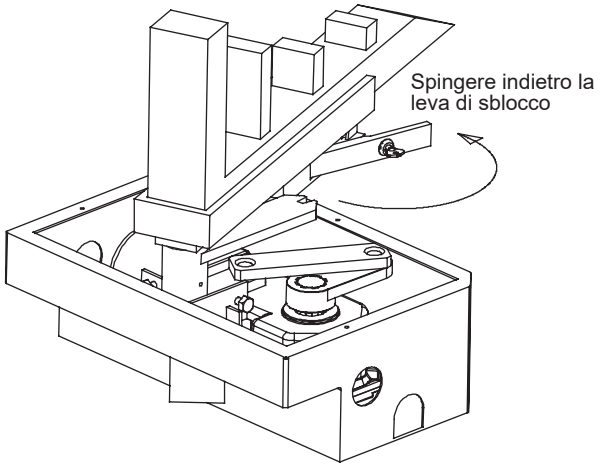

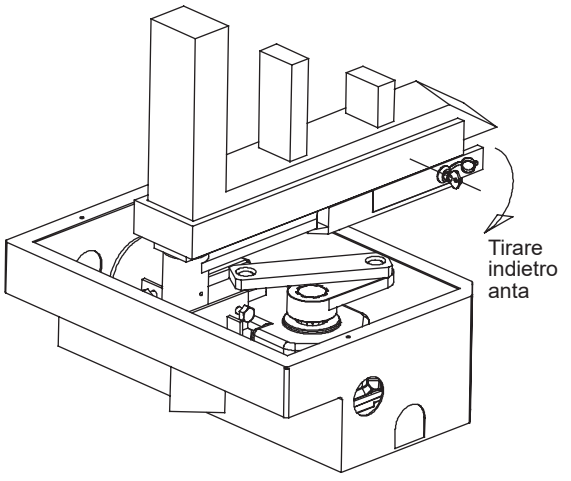



UNDERGROUND
MOTOR